Medos 2016

www.medos.pl

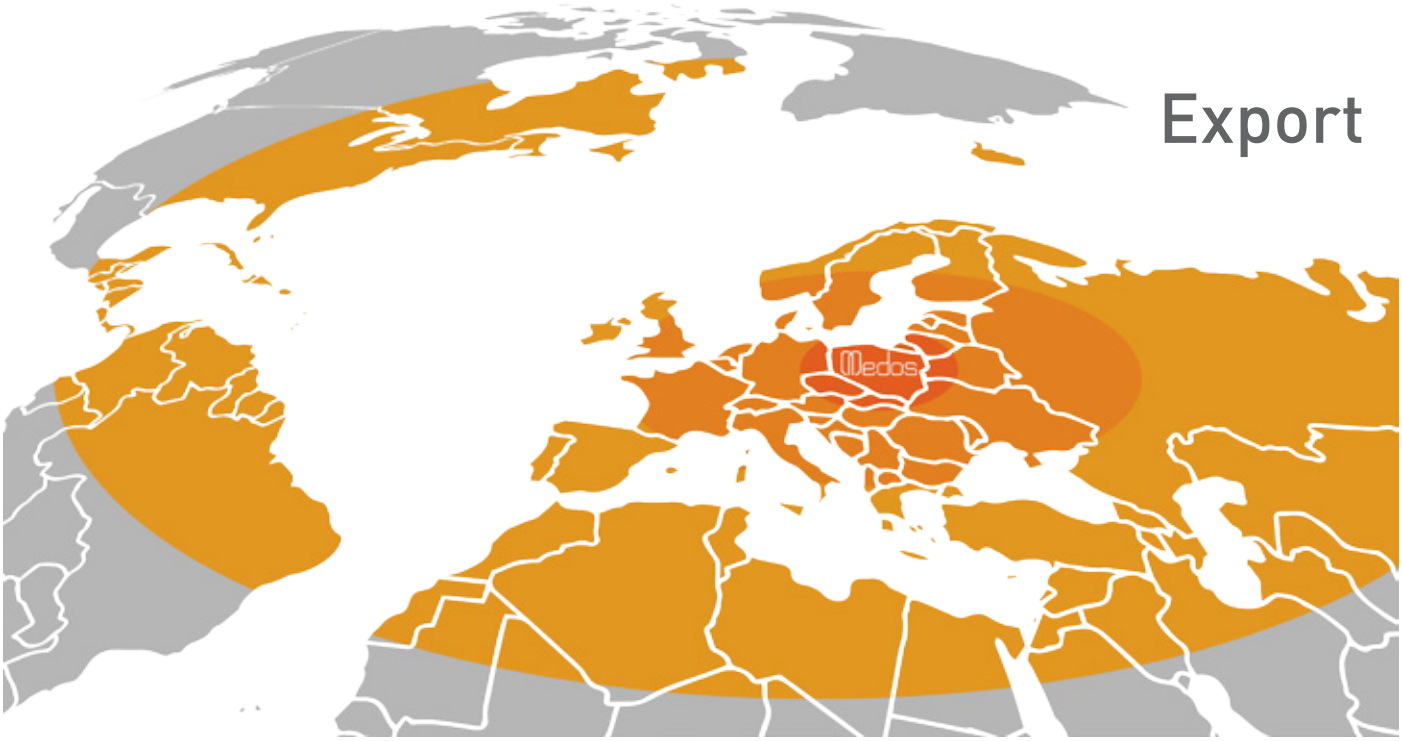

Export

Medos

PL

Grupa Medos zajmuje się produkcją akcesoriów do stolarki otworowej już od ponad 20 lat. Nasza pasja i zaangażowanie sprawia iż wciąż rozwijamy się i wprowadzamy coraz większą gamę produktów. Aktualnie na polskim rynku zaopatrujemy ponad 80% rodzimych producentów stolarki PCV i Aluminium, a nasze produkty znaleźć można w ponad 40 krajach Europy, Azji oraz Ameryki Północnej i Południowej.

Obecnie zatrudniamy ponad 350 osób. Trzon naszej produkcji stanowi nowoczesna odlewnia stopów aluminium oraz ZnAl, wtryskownia tworzyw sztucznych, malarnia proszkowa, galwanizernia, anodownia, tłocznia oraz obróbka mechaniczna stali i aluminium. Cały proces projektowania nowych produktów realizowany jest w naszej firmie, a wszystkie narzędzia wykonujemy we własnej narzędziowni.

Ciągłe poszukiwanie innowacyjnych rozwiązań i produktów, nowoczesna technologia, szybka realizacja zamówień, orientacja na klienta, profesjonalna i efektywna załoga, wysokie standardy i przywiązywanie uwagi do każdego szczegółu to fundament naszej firmy.

Dołącz do nas, razem otworzymy drzwi do sukcesu!

ENG

Medos Group has been manufacturing accessories for doors and windows for over 20 years. Our passion and commitment help us grow and introduce new range of products. Right now we supply more than 80% of Polish producers of PVC and aluminum, and our products can be found in more than 40 countries in Europe, Asia and South America.

Currently we employ more than 350 people. The core of our production is a modern aluminum alloy and Zamak die casting foundries, plastic injection molding, powder coating, galvanizing and anodizing plant, machine pressing and machining of steel and aluminum. The whole process of designing new products is undertaken in our company, and all of the tools are made in our own tool shop.

Continuous research for innovative solutions and products, modern technology, fast execution of orders, customer orientation, professional and efficient staff, high standards and meticulous attention to detail is the foundation that we build our company upon.

Join us, together we will open the door to success!

RU

ГК «Medos» занимается производством фурнитуры для окон и дверей уже более 20 лет. Увлечение своим делом и оперативность действий помогают нам развиваться и вводить новую гамму продуктов. В данный момент мы снабжаем более 80% польских производителей окон и дверей из ПВХ и алюминия, а наши изделия можно найти в более 40 странах Европы, Азии, а также Северной и Южной Америки.

У нас работает более 350 человек. Основой нашего производства являются современный литейный цех (производство изделий из алюминия и сплава цинка), литейный цех по производству пластмассы, цех порошковой покраски, гальванический цех, цех по анодированию, пробивные прессы и механическая обработка стали и алюминия. Весь процесс от проектирования до внедрения новых изделий осуществляется в нашей фирме, а все пресс-формы выполняются в отделе по разработке и конструированию деталей.

Постоянный поиск инновационных решений и новых продуктов, современная технология, быстрая реализация заказов, ориентация на потребителя, профессиональный и эффективный коллектив, высокие стандарты обслуживания и внимание к деталям – это фундамент нашей фирмы.

Приглашаем к сотрудничеству, вместе мы откроем дверь к успеху!

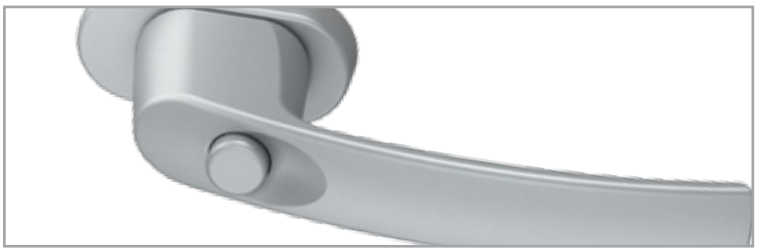

str. 3-6

Klamki okienne
Оконные ручки
Window handles

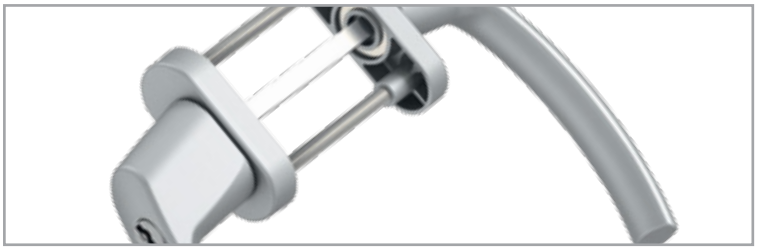

str. 7-10

Klamki balkonowe
Двусторонние балконные ручки
Balcony handle sets

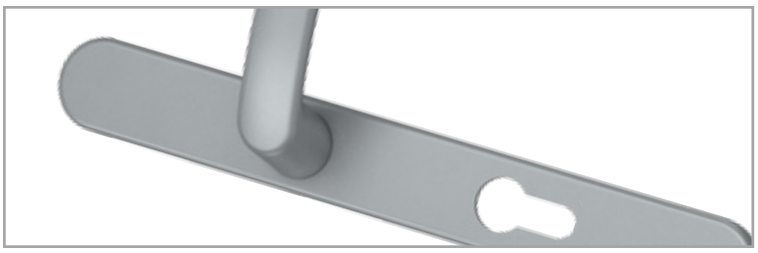

str. 11-29

Klamki drzwiowe
Дверные ручки
Door handles

str. 30-31

Szyldy
Накладки под цилиндр
Door rosettes

str. 33-35

Pochwyty balkonowe
Балконные ручки
Balcony pull handles

str. 37

Wkładki bębenkowe
Профильные цилиндры
Door cylinders

Wenus

Klamka okienna
Оконная ручка
Window handle

RAL 9016

RAL 8019

-Nº: 101.9016.35.45

160/14,4kg 160

Część chwytowa wykonana z tworzywa
Ручка выполнена из пластика
Grip part made of plastic

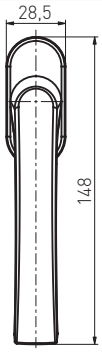

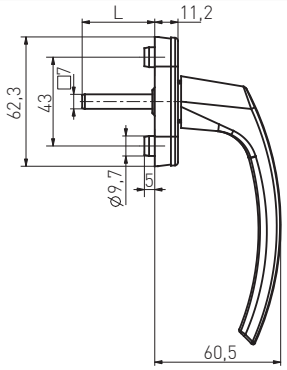

L
35
40
45

Pluton

Klamka okienna
Оконная ручка
Window handle

RAL 9016

RAL 8019

RAL 8017

RAL 8077

RAL 9005

RAL 8003

GOLD

SILVER

TITAN

SATIN

RAL 7016

RAL 9001

-Nº: 121.SILVER.35.45

100/14,1kg 100

Część chwytowa wykonana z aluminium
Ручка выполнена из сплава алюминия
Grip part made of aluminium alloy

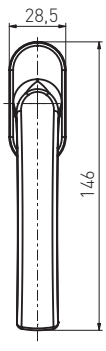

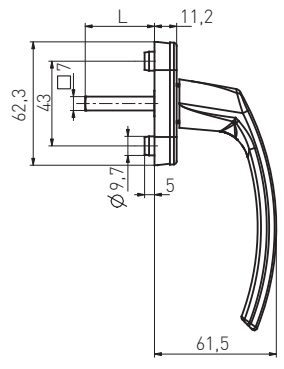

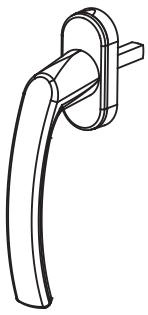

L
35
40
45

Pluton z kluczykiem

Klamka okienna z kluczykiem
Оконная ручка с ключом
Window handle with lock

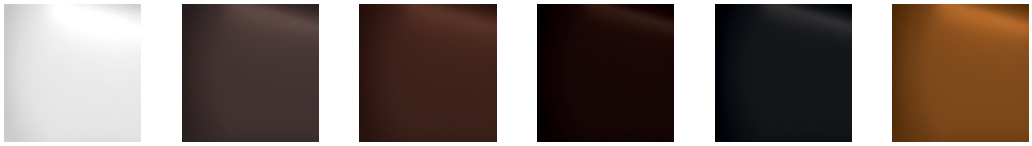

-N⁰: 142.SILVER.35.45

10/2,2kg	10

Część chwytowa wykonana z aluminium
Ручка выполнена из сплава алюминия
Grip part made of aluminium alloy

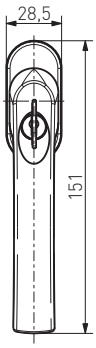

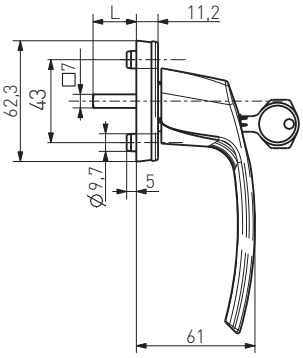

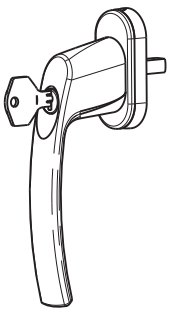

L
35
40
45

Pluton z przyciskiem

Klamka okienna z przyciskiem
Оконная ручка с кнопкой
Window handle with push button

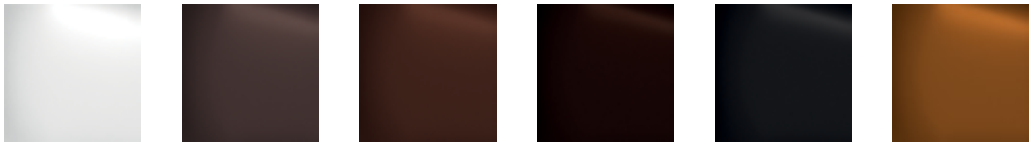

-N⁰: 143.SILVER.35.45

10/2,1kg	100

Część chwytowa wykonana z aluminium
Ручка выполнена из сплава алюминия
Grip part made of aluminium alloy

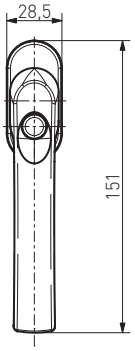

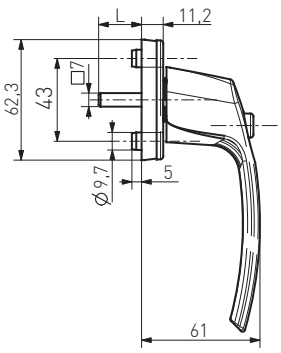

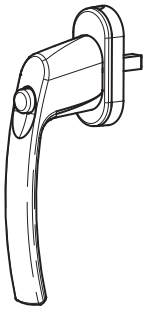

L
35
40
45

Pluton Solid

Klamka okienna
Оконная ручка
Window handle

RAL 9016

RAL 8019

RAL 8017

RAL 8077

RAL 9005

RAL 8003

GOLD

SILVER

TITAN

SATIN

RAL 7016

RAL 9001

-Nº: 121.SILVER.35.45.KM

Klamka w całości wykonana z metalu
Ручка полностью выполнена из металла
The whole handle made of metal

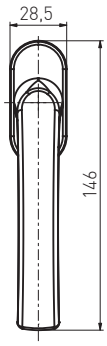

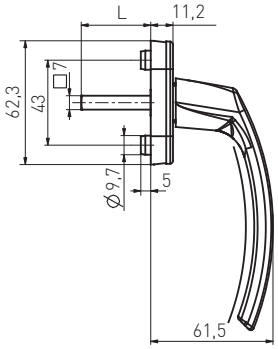

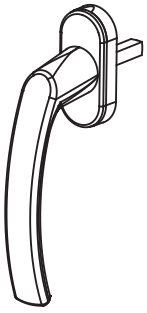

L
35
40
45

Mars

Klamka okienna
Оконная ручка
Window handle

RAL 9016

RAL 8019

-Nº: 123.9016.35.45

Część chwytowa wykonana z aluminium
Ручка выполнена из сплава алюминия
Grip part made of aluminium alloy

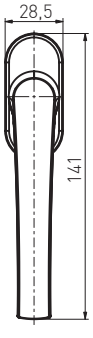

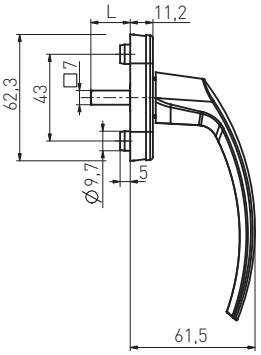

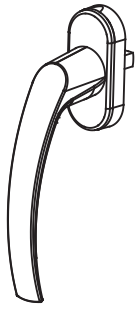

L
35
40
45

Klamka do drzwi uchylno – przesuwnych

Klamka do drzwi uchylno – przesuwnych
Ручка для раздвижных систем
Tilt and Slide Door Handle

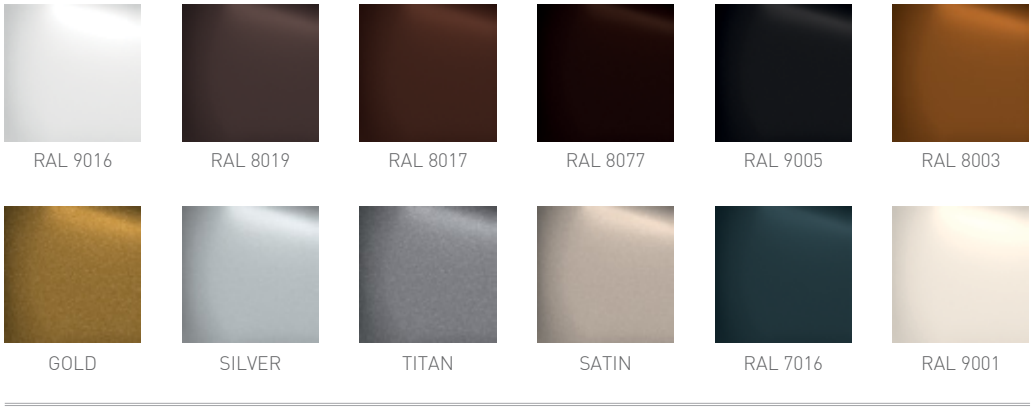

-Nº: 128.SILVER.35.45

3/0,75kg 3

Część chwytowa wykonana z aluminium
Ручка выполнена из сплава алюминия
Grip part made of aluminium alloy

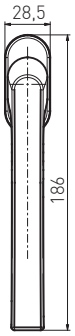

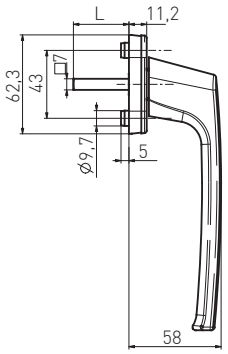

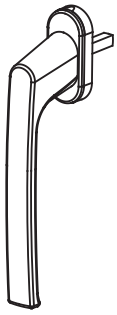

L
35
40
45

Klamka do drzwi uchylno – przesuwnych z kluczykiem

Klamka do drzwi uchylno – przesuwnych z kluczykiem
Ручка с ключом для раздвижных систем
Tilt and Slide Door Handle with a key

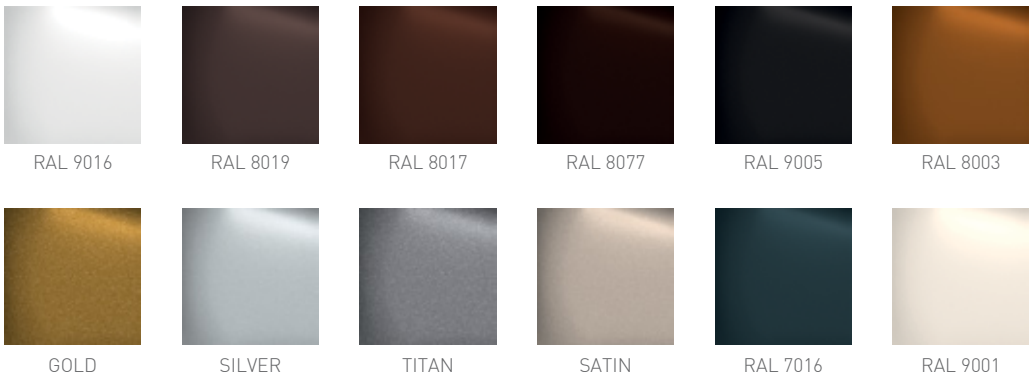

-Nº: 129.SILVER.35.45

3/0,75kg 3

Część chwytowa wykonana z aluminium
Ручка выполнена из сплава алюминия
Grip part made of aluminium alloy

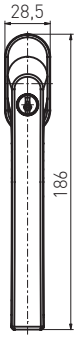

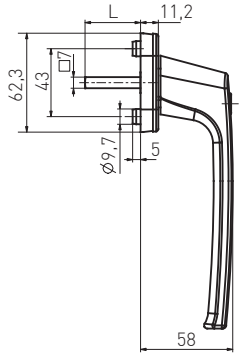

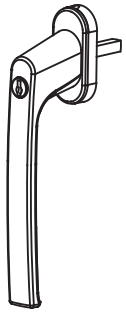

L
35
40
45

Klamka balkonowa Pluton

Klamka balkonowa
Балконная ручка
Balcony handle sets

1/0,4kg 1

-N⁰: 124.SILVER.00.45

RAL 9016

RAL 8019

RAL 8017

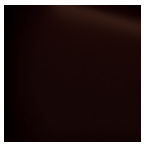
RAL 8077

RAL 9005

RAL 8003

GOLD

SILVER

TITAN

SATIN

RAL 7016

RAL 9001

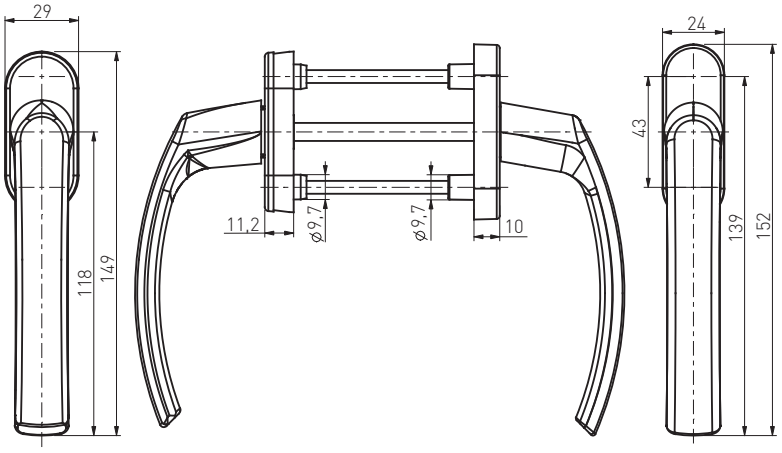

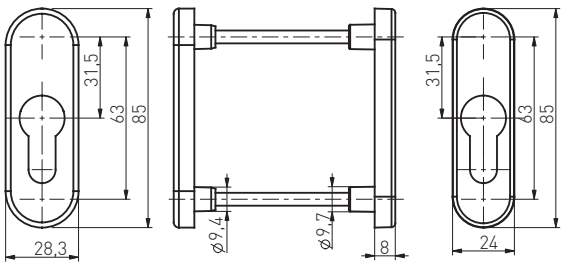

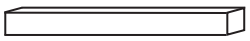
117mm - (68-77mm)

127mm - (78-87mm)

137mm - (88-97mm)

Klamka balkonowa Pluton z kluczykiem

1/0,4kg 1

-N⁰: 126.SILVER.00.45

RAL 9016

RAL 8019

RAL 8017

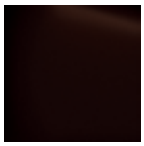
RAL 8077

RAL 9005

RAL 8003

GOLD

SILVER

TITAN

SATIN

RAL 7016

RAL 9001

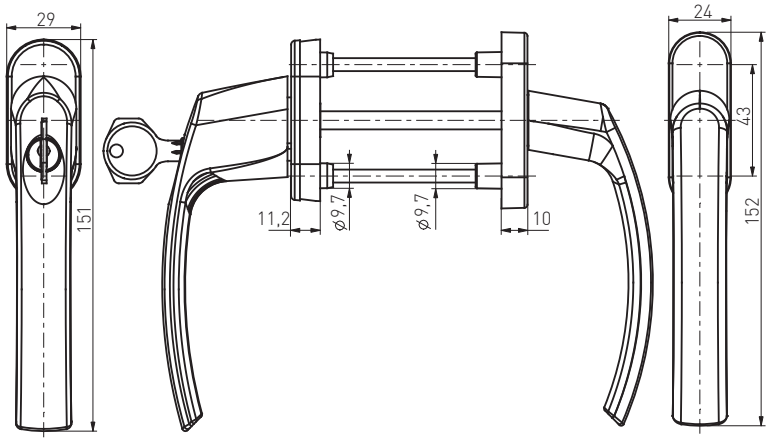

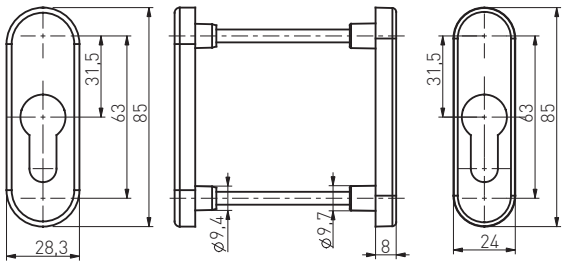

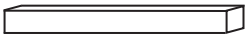
117mm - (68-77mm)

127mm - (78-87mm)

137mm - (88-97mm)

Klamka balkonowa pod roletę Pluton

-N⁰: 125.SILVER.00.45

RAL 9016

RAL 8019

RAL 8017

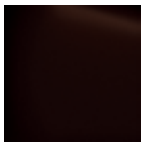
RAL 8077

RAL 9005

RAL 8003

GOLD

SILVER

TITAN

SATIN

RAL 7016

RAL 9001

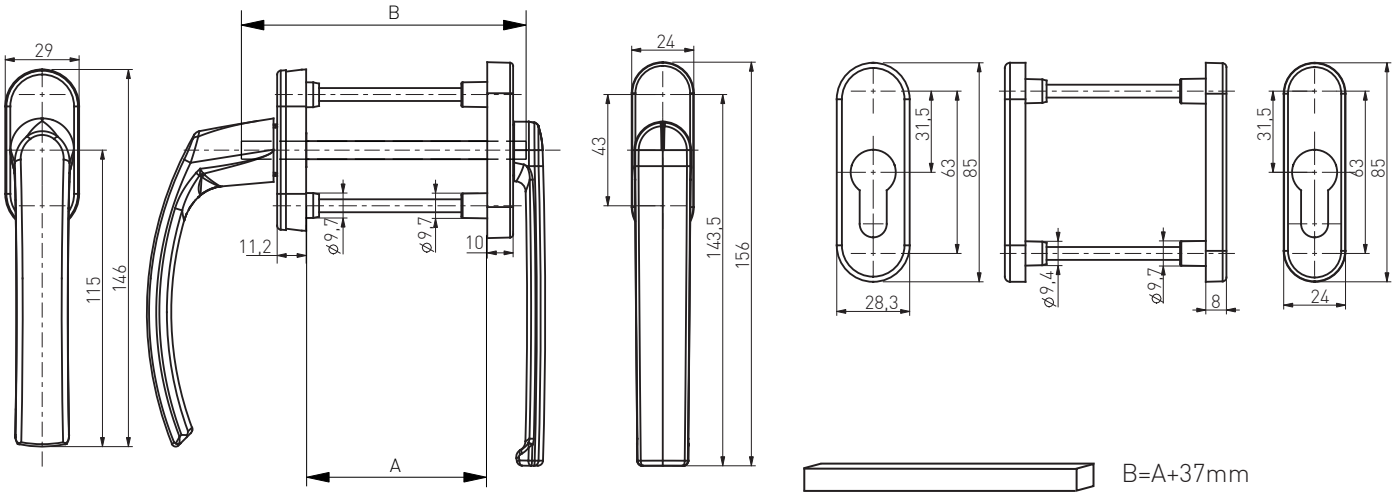

Klamka balkonowa Pluton z kluczykiem pod roletę

1/0,4kg 1

-N⁰: 127.SILVER.00.45

RAL 9016

RAL 8019

RAL 8017

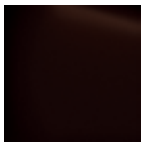
RAL 8077

RAL 9005

RAL 8003

GOLD

SILVER

TITAN

SATIN

RAL 7016

RAL 9001

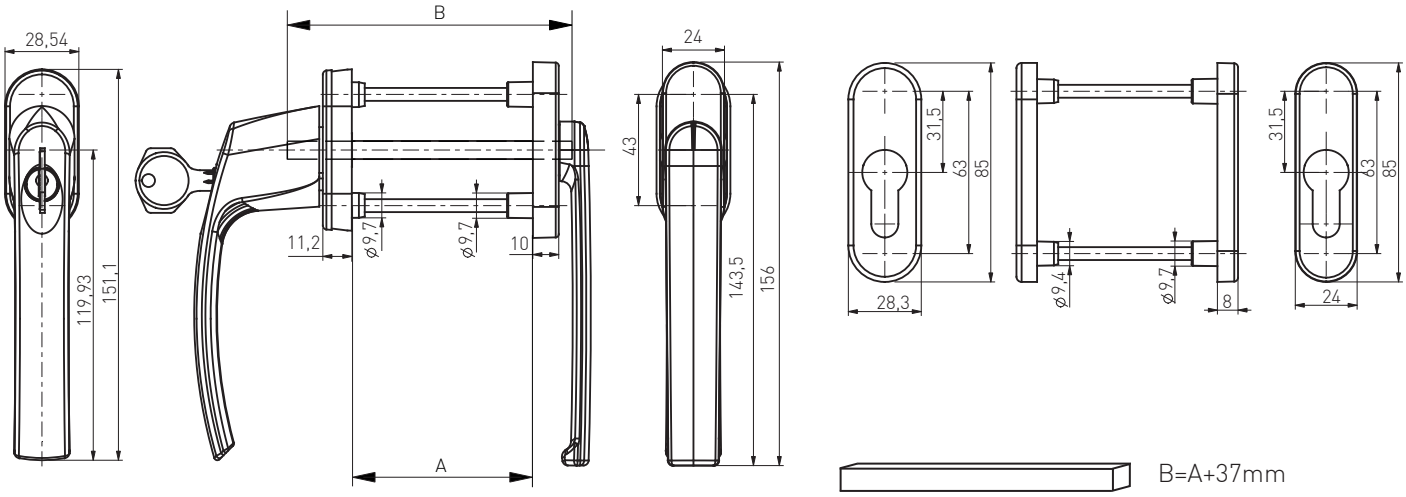

Klamka drzwiowa Pluton

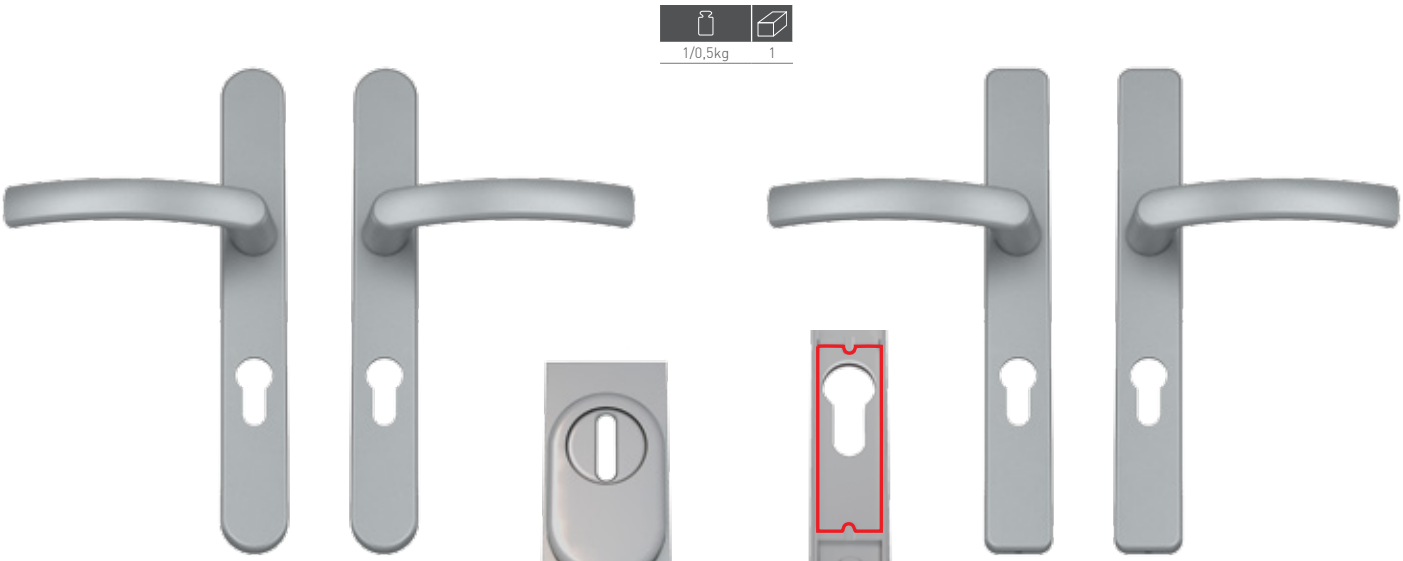

-N⁰: 105.SILVER.32.92

105.SILVER.32.92 AR

106.SILVER.32.92 A

-N⁰: 106.SILVER.32.92

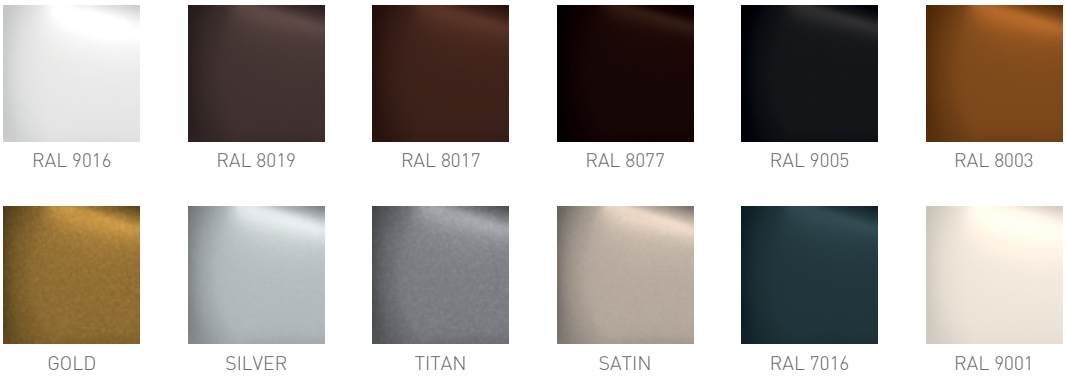

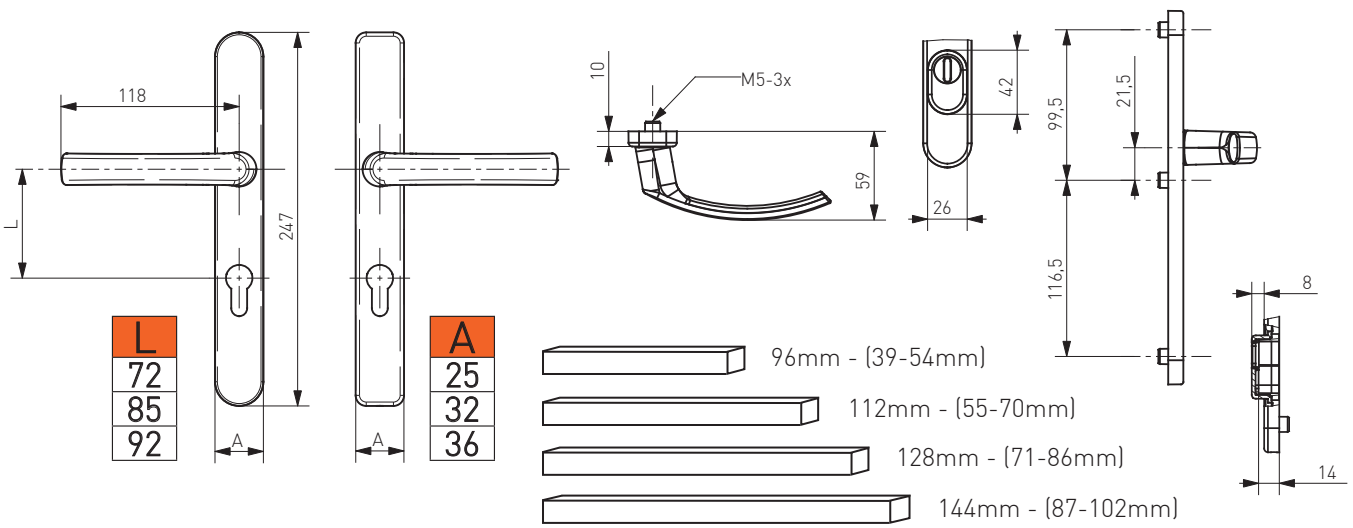

Klamko-pochwyt Pluton

-Nº: 111.SILVER.32.92

111.SILVER.32.92 AR

112.SILVER.32.92 A

-Nº: 112.SILVER.32.92

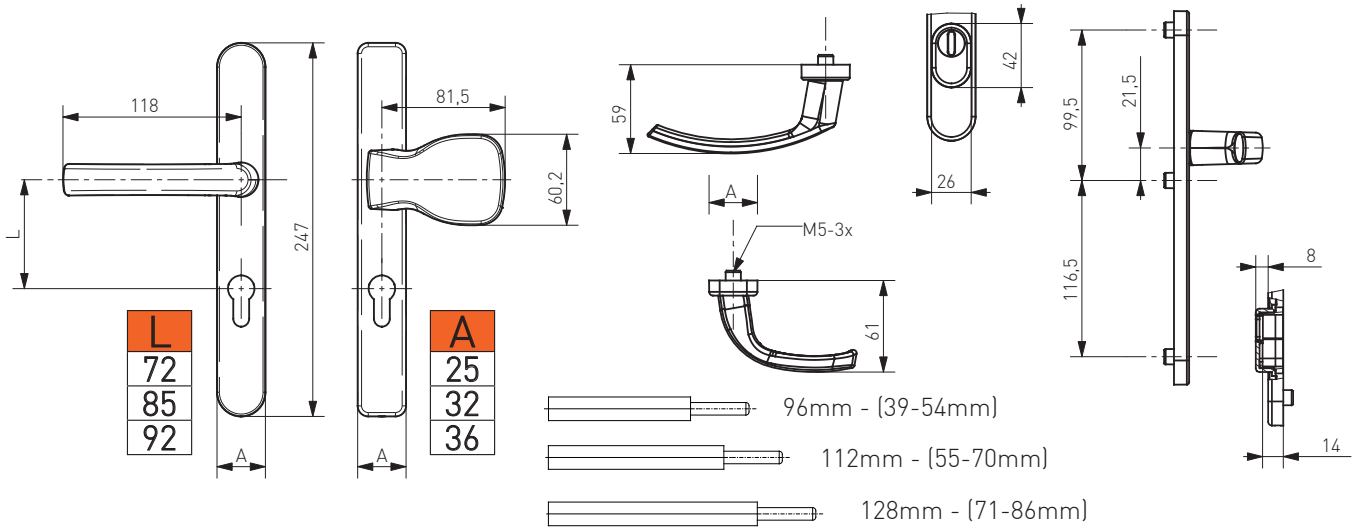

Klamko-pochwyt “P” Pluton

Klamko-pochwyt “P”
Ручка-ухват “P”
Door handle-pull handle “P”

-Nº: 161.SILVER.32.92

161.SILVER.32.92 AR

162.SILVER.32.92 A

-Nº: 162.SILVER.32.92

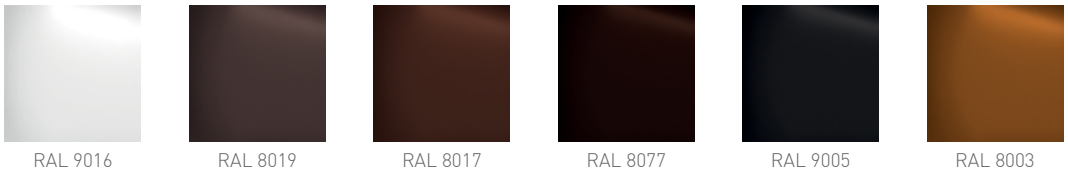

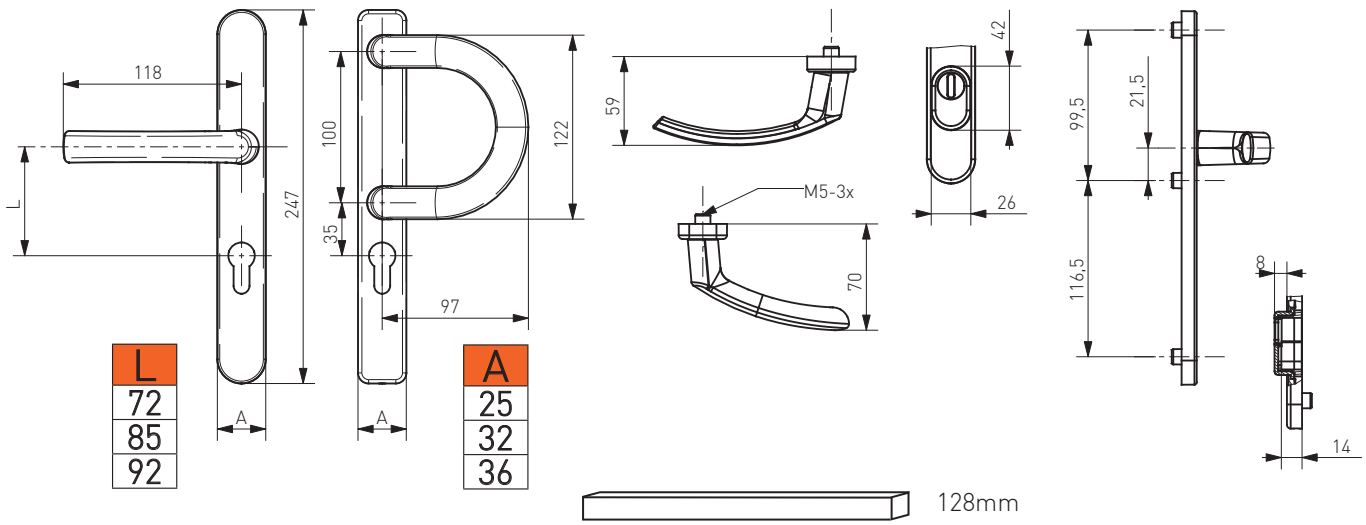

Klamka pod roletę Pluton

Klamka pod roletę
Ручка с низкой посадкой
Roller shutter door handle

-Nº: 135.SILVER.32.92

135.SILVER.32.92 AR

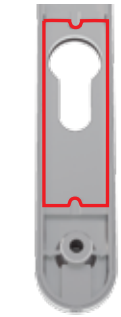

136.SILVER.32.92 A

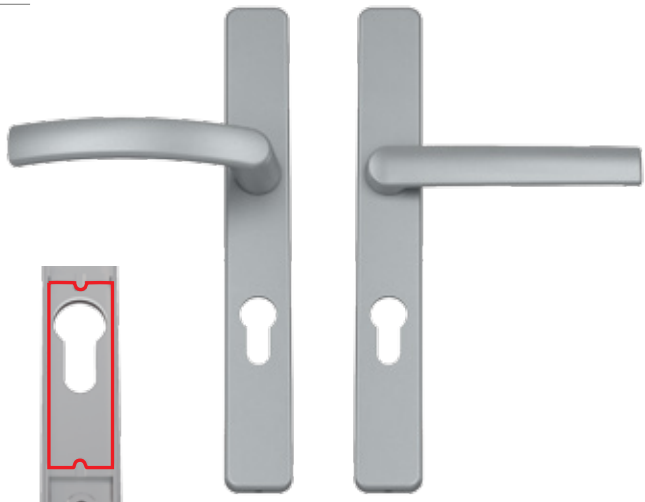

-Nº: 136.SILVER.32.92

RAL 9016

RAL 8019

RAL 8017

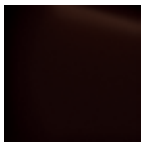

RAL 8077

RAL 9005

RAL 8003

GOLD

SILVER

TITAN

SATIN

RAL 7016

RAL 9001

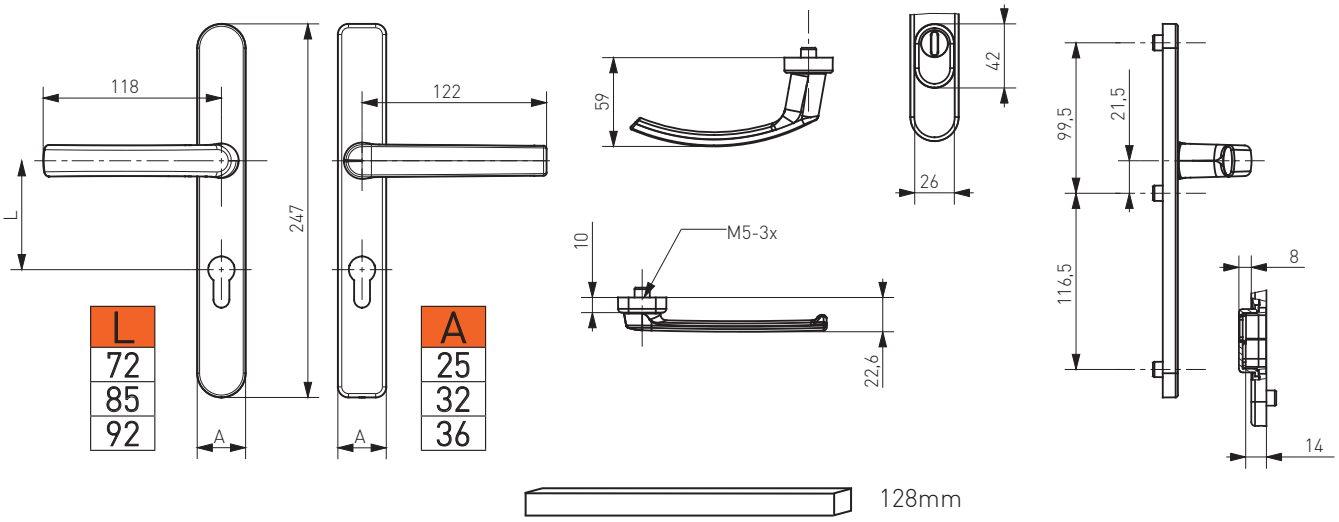

Klamko-pochwyt “L” Pluton

Klamko-pochwyt “L”
Ручка-ухват “L”
Door handle-pull handle “L”

-N⁰: 171.SILVER.32.92

171.SILVER.32.92 AR

-N⁰: 172.SILVER.32.92

172.SILVER.32.92 A

RAL 9016

RAL 8019

RAL 8017

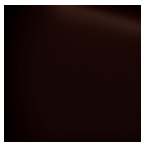

RAL 8077

RAL 9005

RAL 8003

GOLD

SILVER

TITAN

SATIN

RAL 7016

RAL 9001

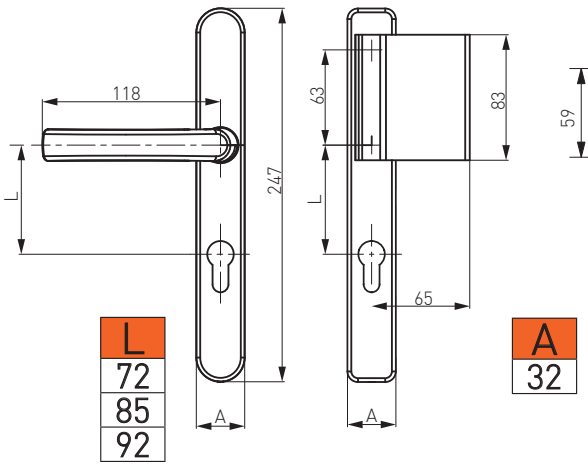

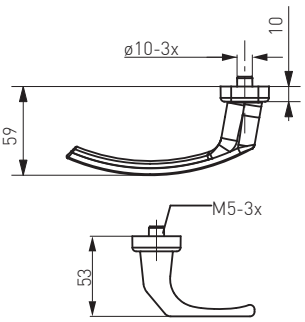

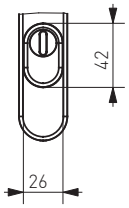

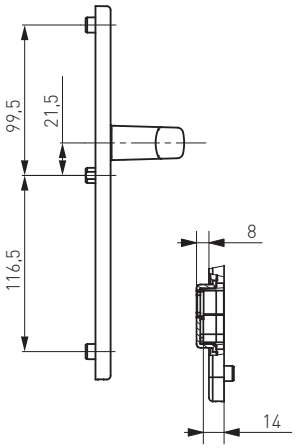

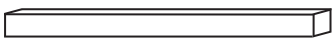

128mm

Klamka drzwiowa Saturn

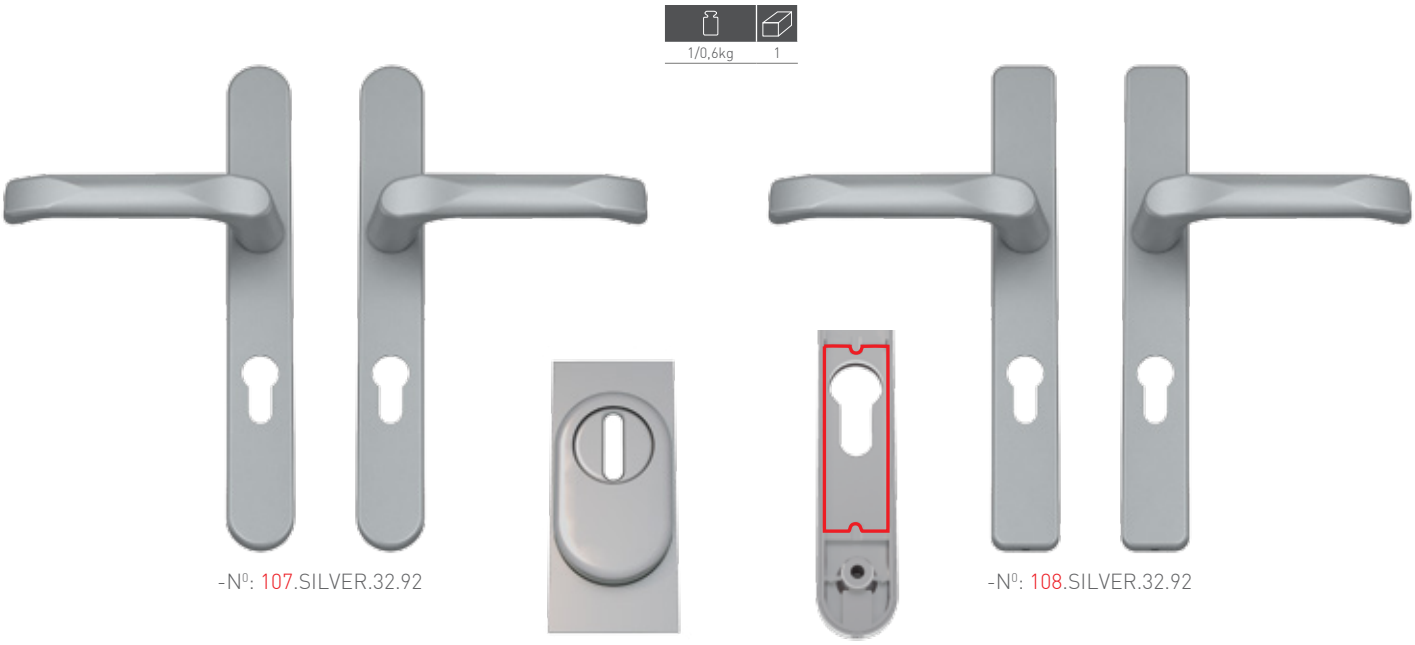

-N⁰: 107.SILVER.32.92

107.SILVER.32.92 AR

108.SILVER.32.92 A

-N⁰: 108.SILVER.32.92

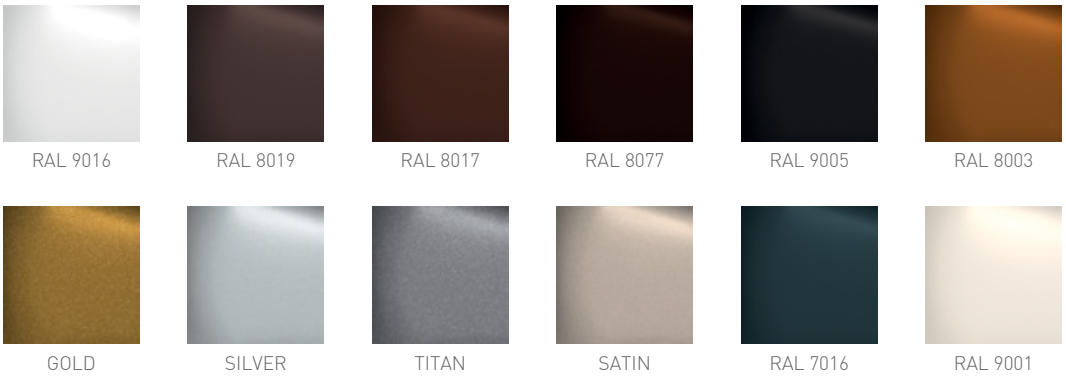

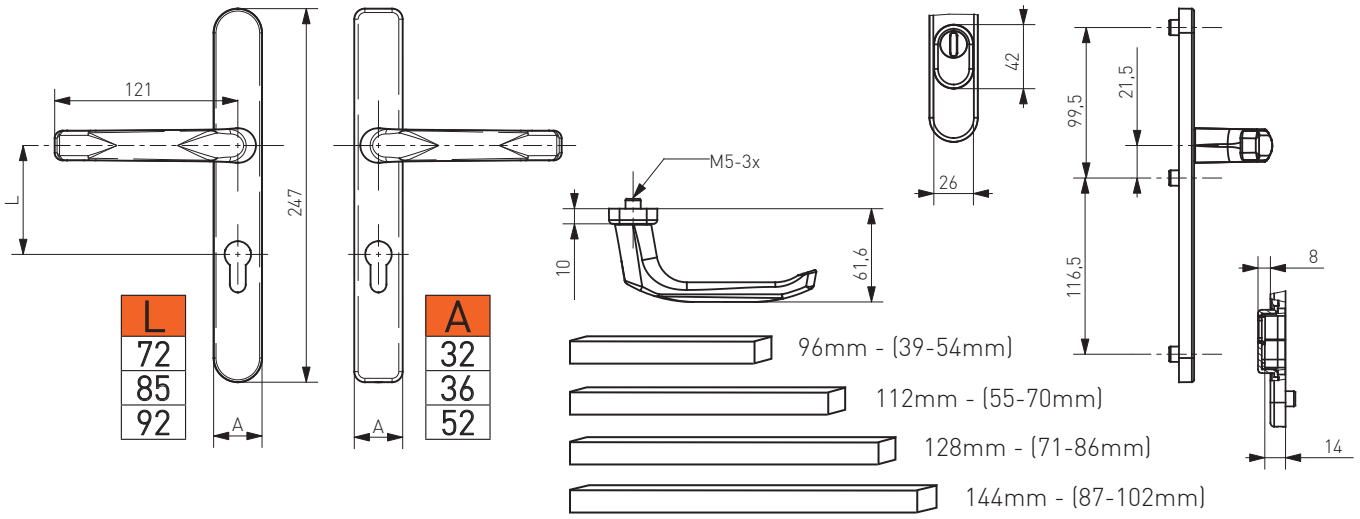

Klamko-pochwyt Saturn

-Nº: 113.SILVER.32.92

113.SILVER.32.92 AR

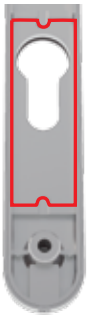

116.SILVER.32.92 A

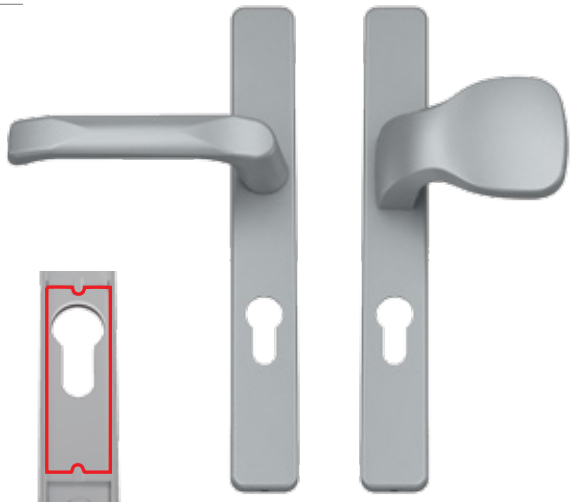

-Nº: 116.SILVER.32.92

RAL 9016

RAL 8019

RAL 8017

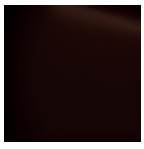

RAL 8077

RAL 9005

RAL 8003

GOLD

SILVER

TITAN

SATIN

RAL 7016

RAL 9001

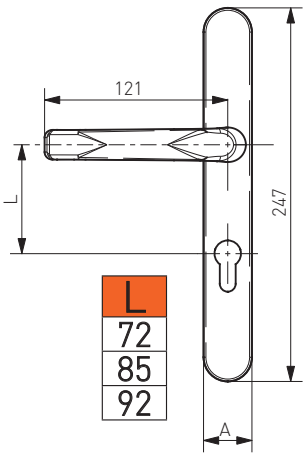

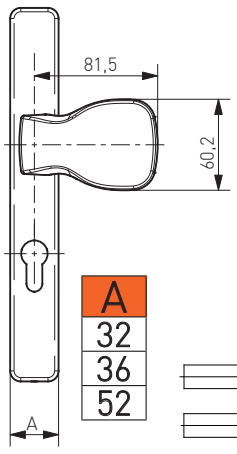

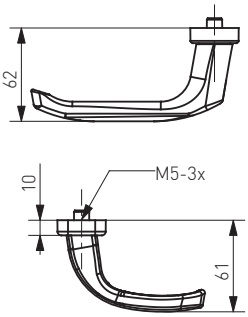

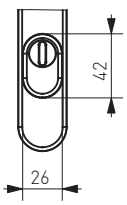

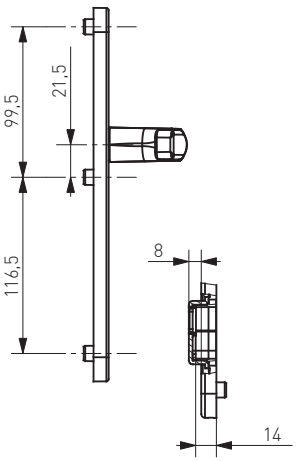

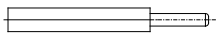

96mm - (39-54mm)

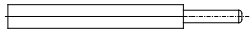

112mm - (55-70mm)

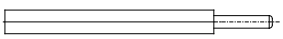

128mm - (71-86mm)

Klamko-pochwyt “P” Saturn

-Nº: 163.SILVER.32.92

163.SILVER.32.92 AR

164.SILVER.32.92 A

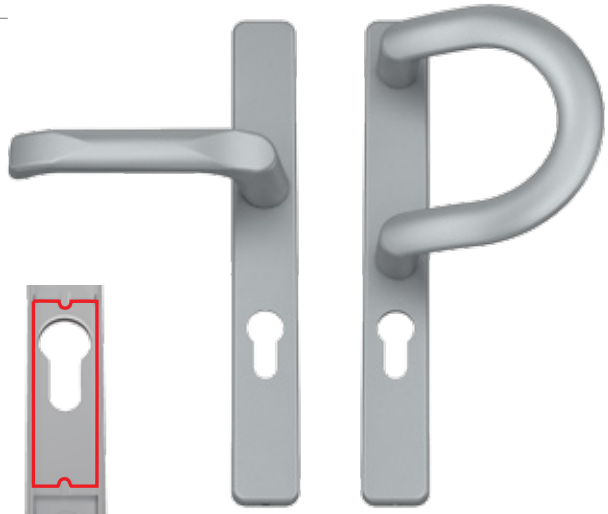

-Nº: 164.SILVER.32.92

RAL 9016

RAL 8019

RAL 8017

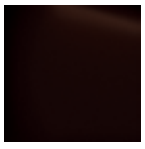

RAL 8077

RAL 9005

RAL 8003

GOLD

SILVER

TITAN

SATIN

RAL 7016

RAL 9001

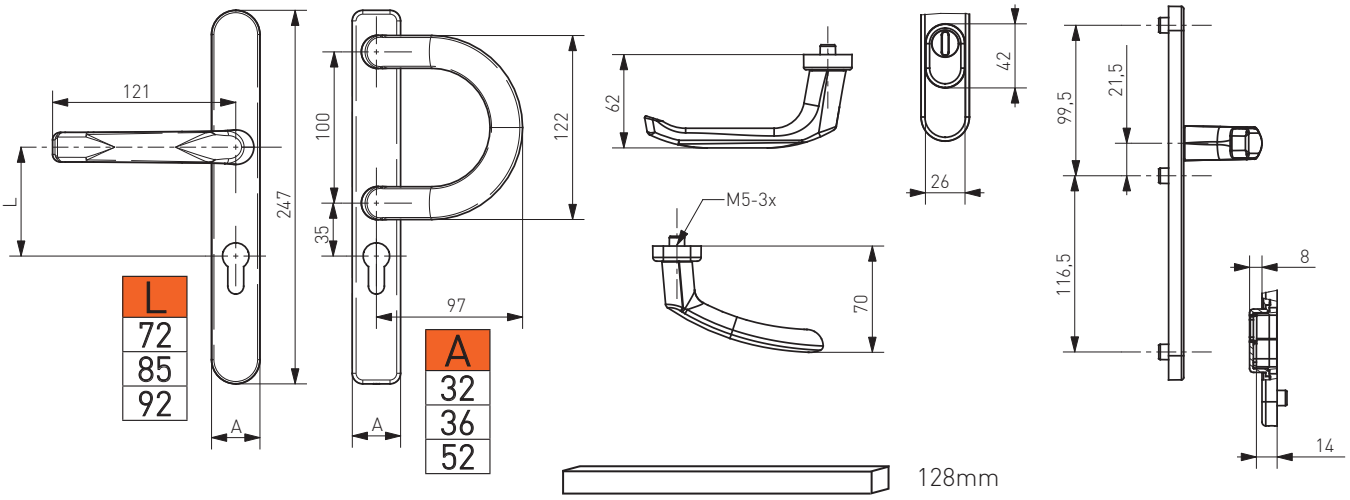

Klamka pod roletę Saturn

Klamka pod roletę
Ручка с низкой посадкой
Roller shutter door handle

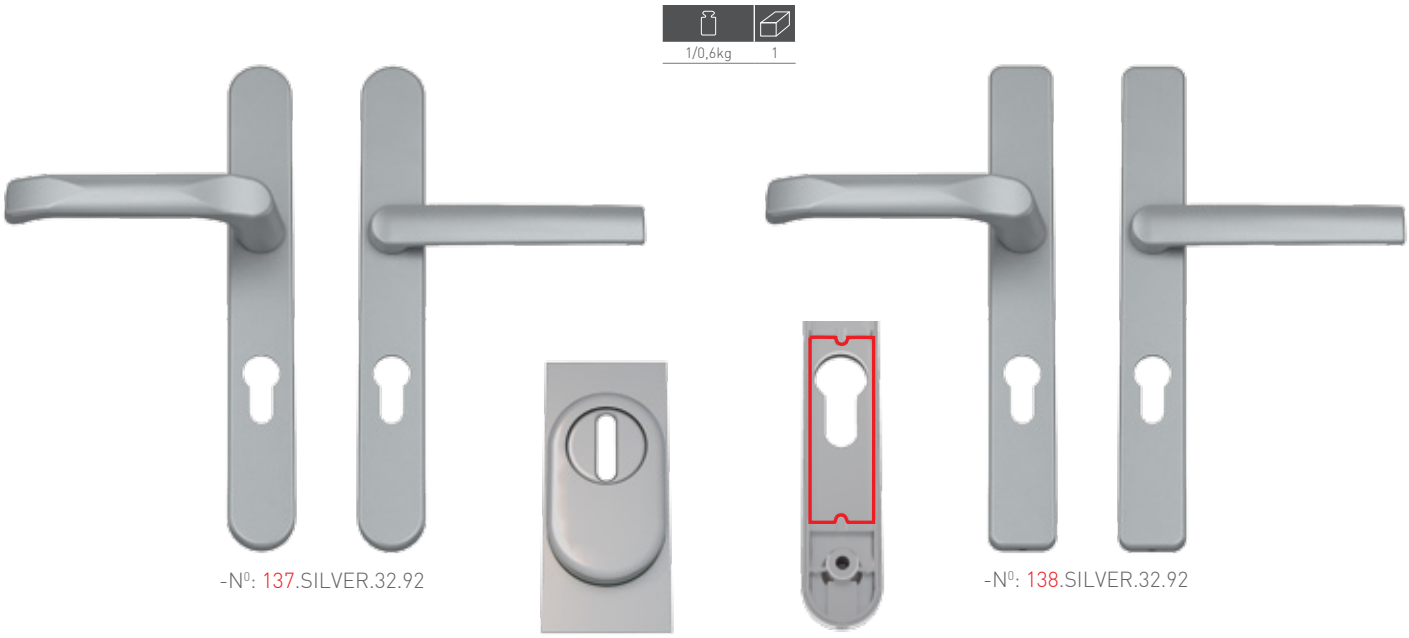

-Nº: 137.SILVER.32.92

137.SILVER.32.92 AR

138.SILVER.32.92 A

-Nº: 138.SILVER.32.92

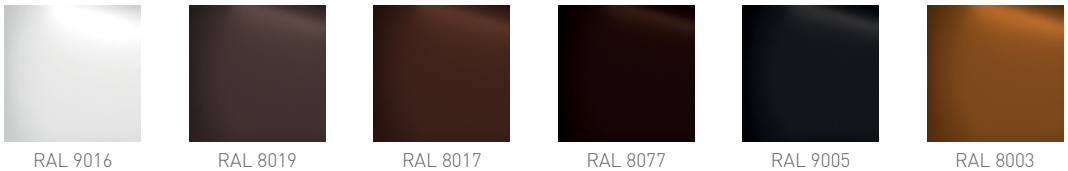

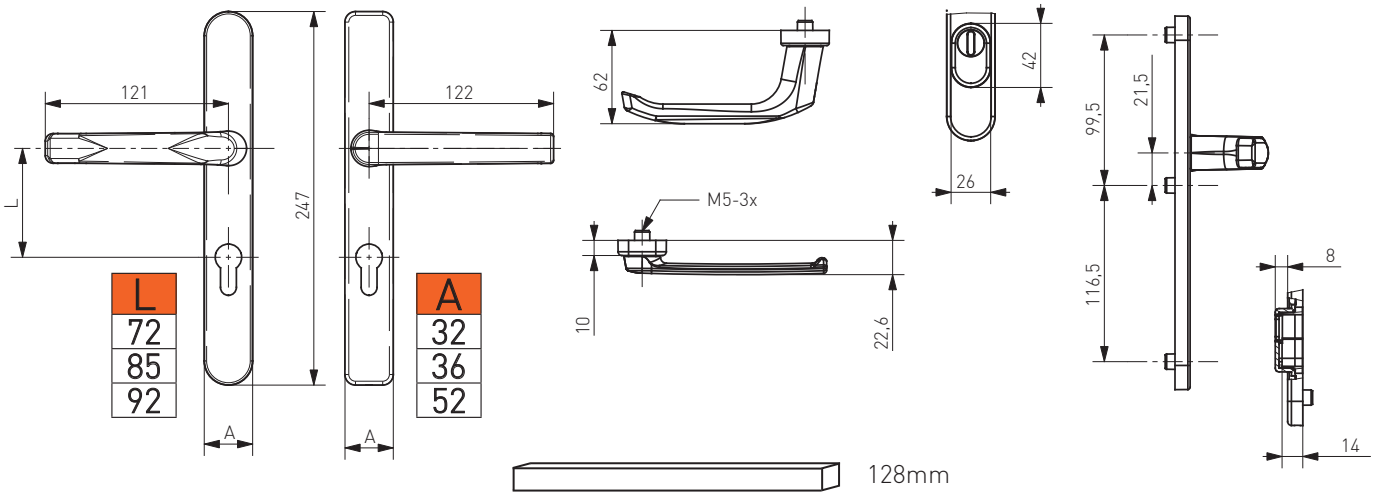

Klamko-pochwyt “L” Saturn

-N⁰: 173.SILVER.32.92

173.SILVER.32.92 AR

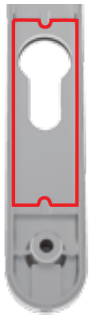

174.SILVER.32.92 A

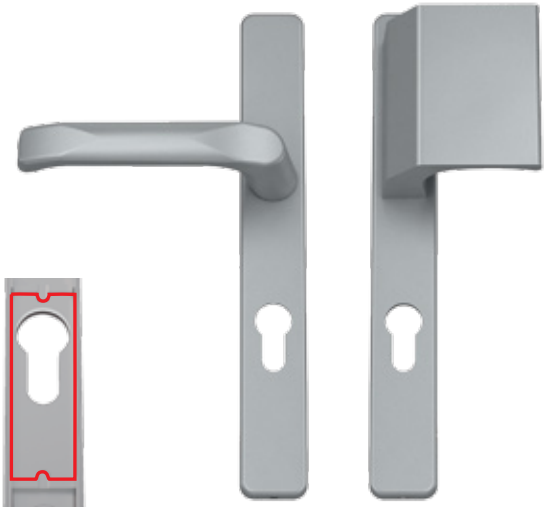

-N⁰: 174.SILVER.32.92

RAL 9016

RAL 8019

RAL 8017

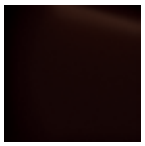

RAL 8077

RAL 9005

RAL 8003

GOLD

SILVER

TITAN

SATIN

RAL 7016

RAL 9001

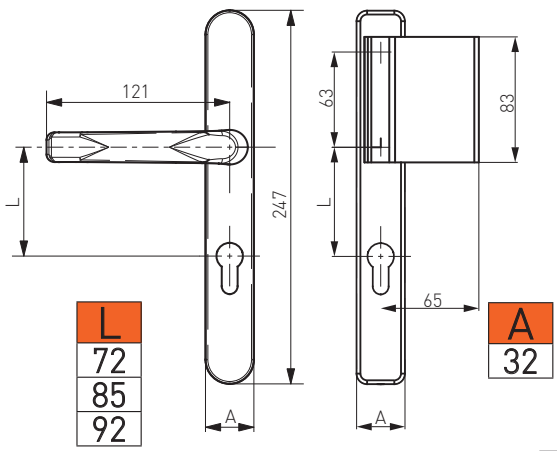

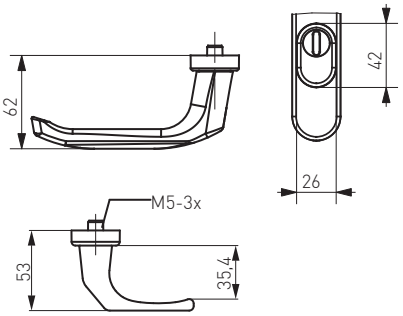

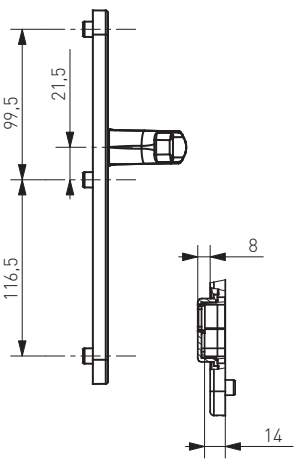

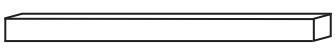

128mm

Klamka drzwiowa Jowisz

Klamka drzwiowa
Дверная ручка
Door handle

-N⁰: 109.SILVER.32.92

109.SILVER.32.92 AR

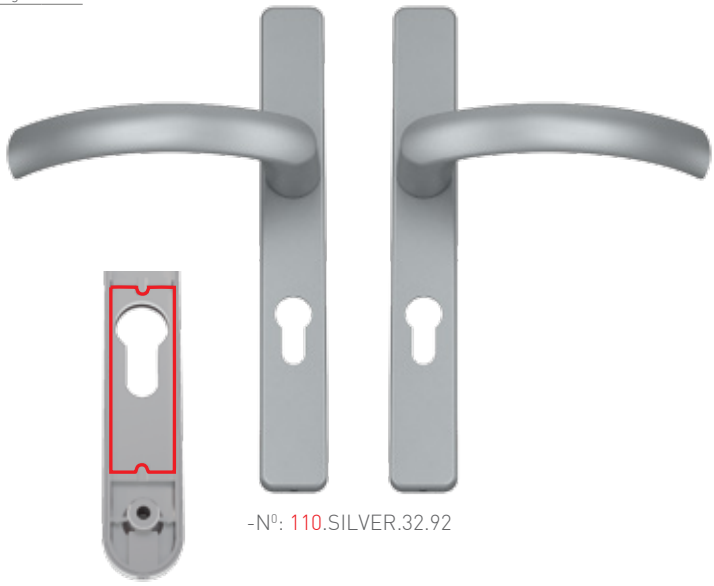

-N⁰: 110.SILVER.32.92

110.SILVER.32.92 A

RAL 9016

RAL 8019

RAL 8017

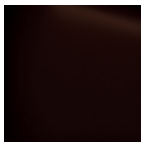

RAL 8077

RAL 9005

RAL 8003

GOLD

SILVER

TITAN

SATIN

RAL 7016

RAL 9001

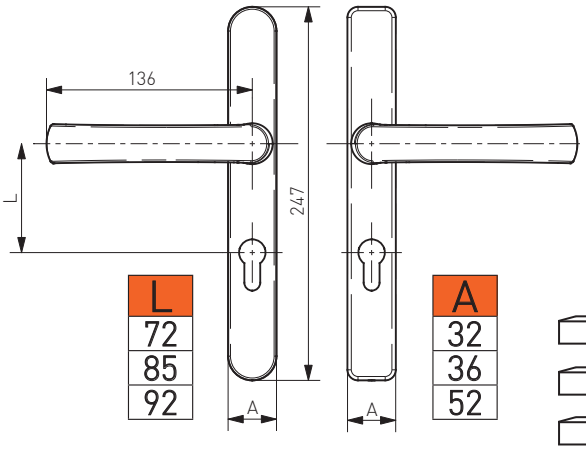

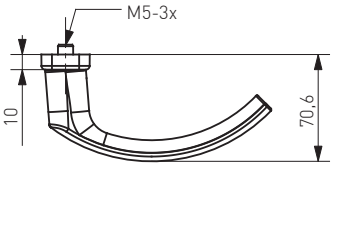

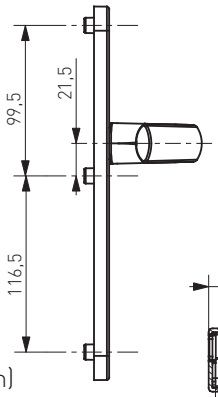

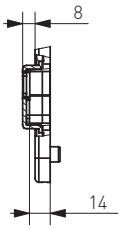

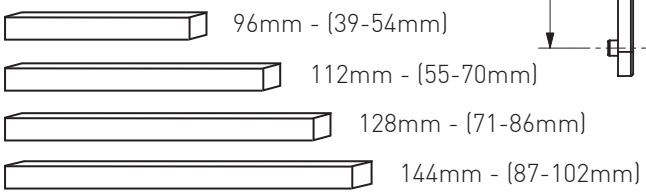

Klamko-pochwyt Jowisz

Klamko-pochwyt
Ручка-ухват
Door handle-pull handle

-N⁰: 117.SILVER.32.92

117.SILVER.32.92 AR

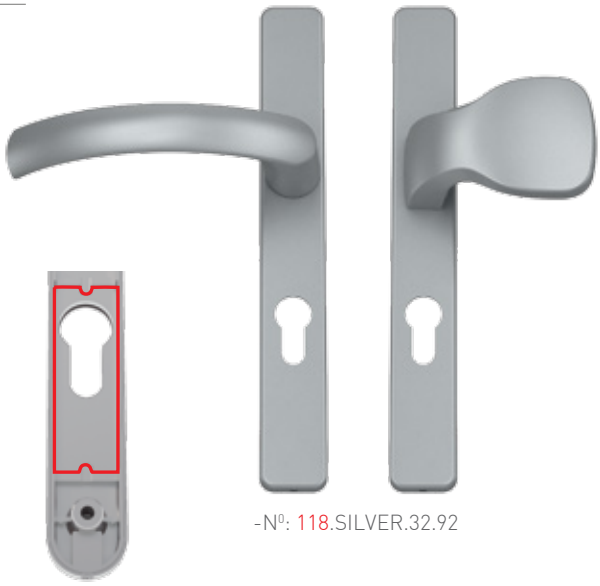

-N⁰: 118.SILVER.32.92

118.SILVER.32.92 A

RAL 9016

RAL 8019

RAL 8017

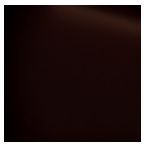

RAL 8077

RAL 9005

RAL 8003

GOLD

SILVER

TITAN

SATIN

RAL 7016

RAL 9001

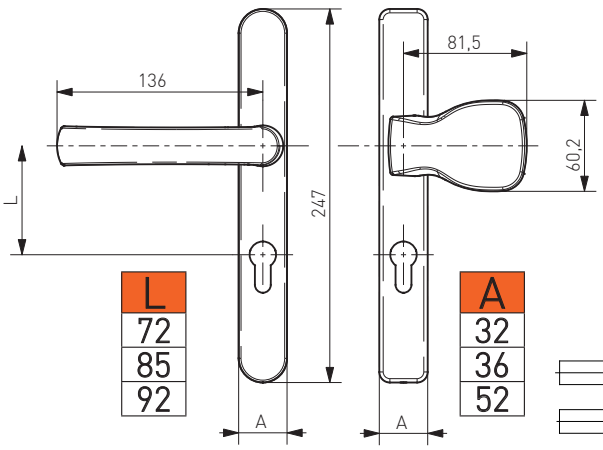

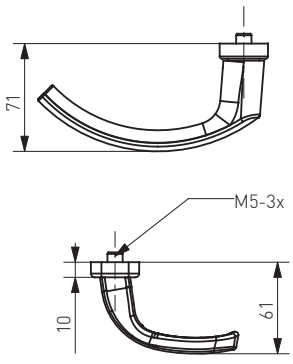

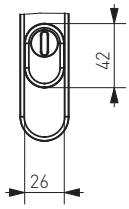

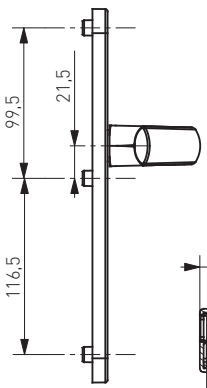

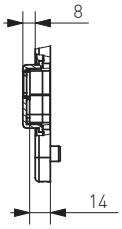

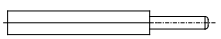

96mm - (39-54mm)

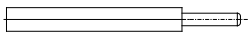

112mm - (55-70mm)

128mm - (71-86mm)

Klamko-pochwyt “P” Jowisz

Klamko-pochwyt “P”
Ручка-ухват “P”
Door handle-pull handle “P”

-N⁰: 165.SILVER.32.92

165.SILVER.32.92 AR

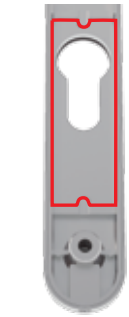

166.SILVER.32.92 A

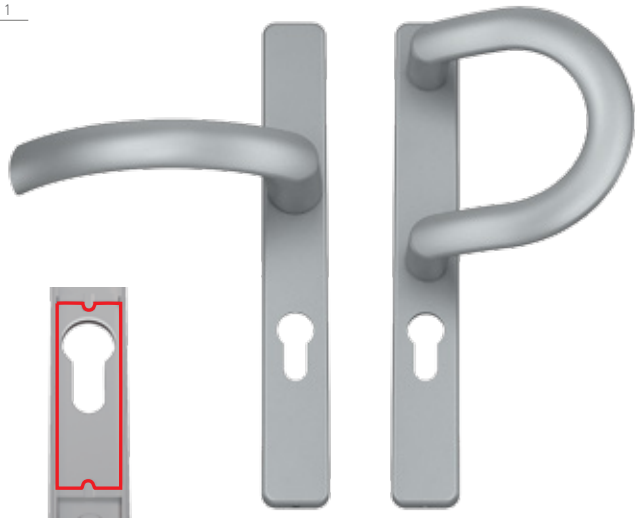

-N⁰: 166.SILVER.32.92

RAL 9016

RAL 8019

RAL 8017

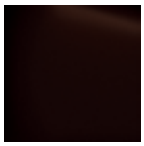

RAL 8077

RAL 9005

RAL 8003

GOLD

SILVER

TITAN

SATIN

RAL 7016

RAL 9001

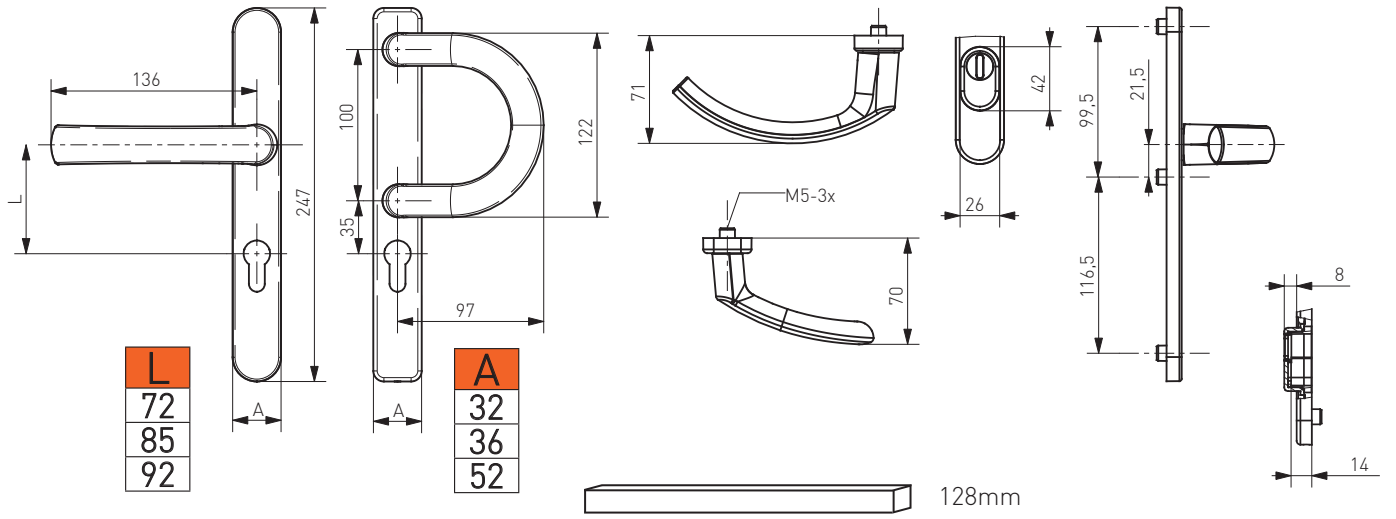

Klamka pod roletę Jowisz

Klamka pod roletę
Ручка с низкой посадкой
Roller shutter door handle

-Nº: 145.SILVER.32.92

145.SILVER.32.92 AR

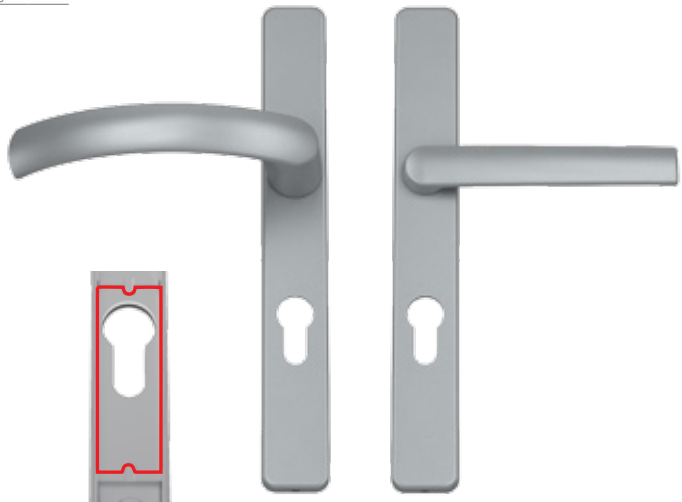

-Nº: 146.SILVER.32.92

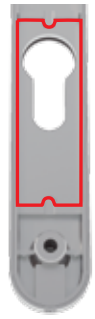

146.SILVER.32.92 A

RAL 9016

RAL 8019

RAL 8017

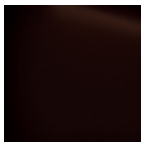

RAL 8077

RAL 9005

RAL 8003

GOLD

SILVER

TITAN

SATIN

RAL 7016

RAL 9001

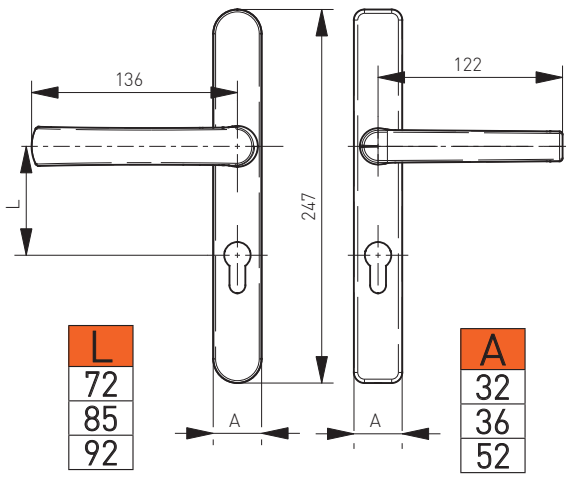

L
72
85
92

A
32
36
52

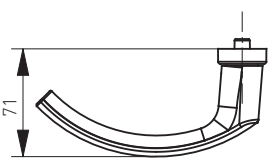

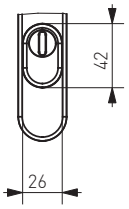

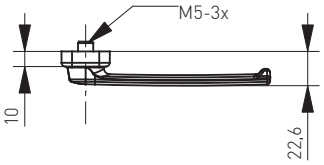

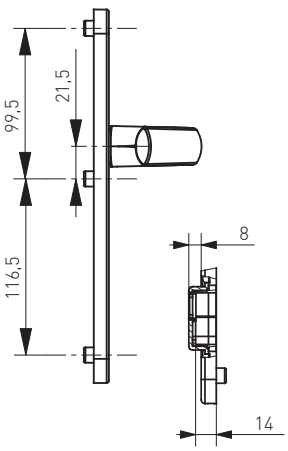

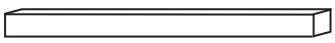

128mm

Klamko-pochwyt “L” Jowisz

Klamko-pochwyt “L”
Ручка-ухват “L”
Door handle-pull handle “L”

-N⁰: 175.SILVER.32.92

175.SILVER.32.92 AR

176.SILVER.32.92 A

-N⁰: 176.SILVER.32.92

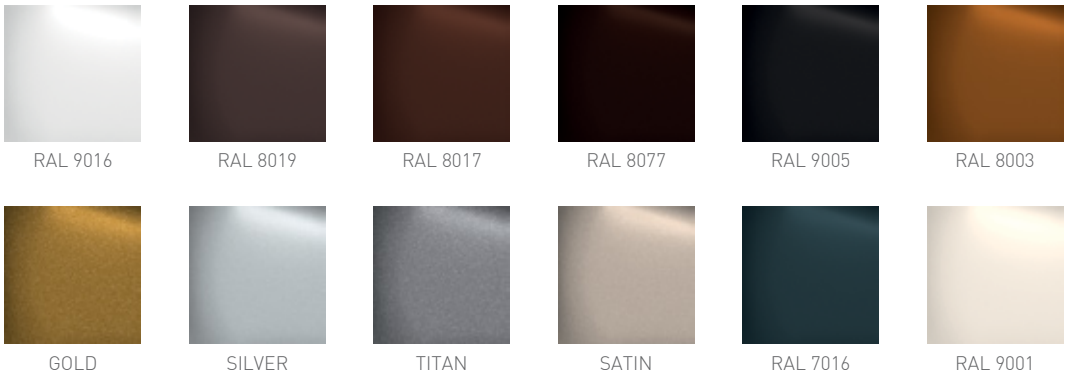

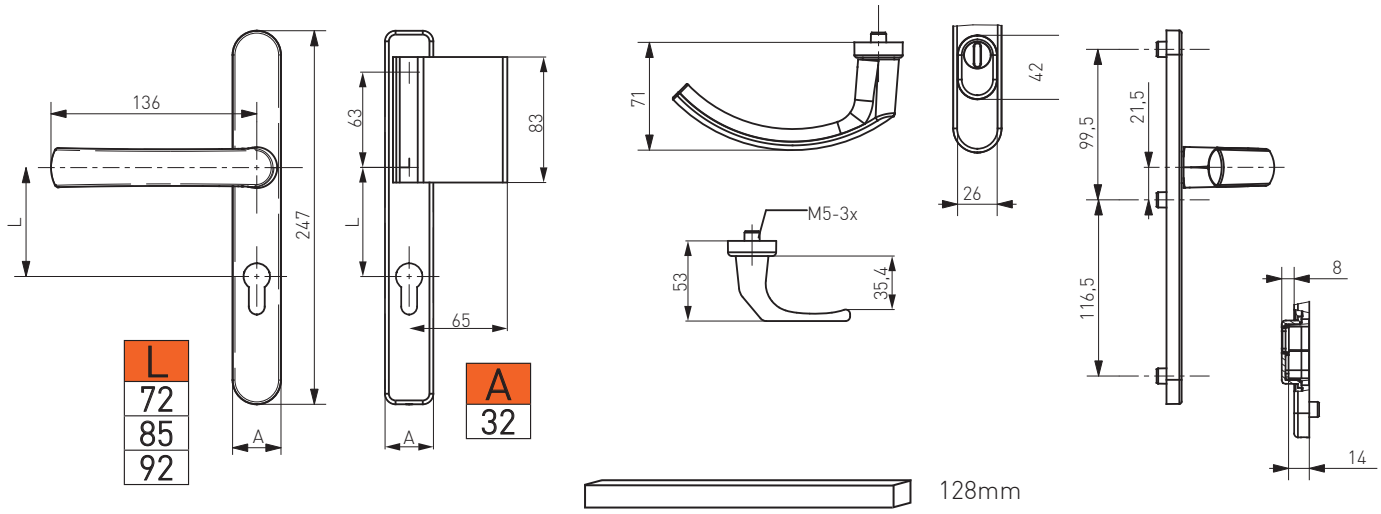

Klamka drzwiowa Pluton II

-N⁰: 005.SILVER.32.92

1/0,9kg 1

-N⁰: 011.SILVER.32.92

1/0,9kg 1

RAL 9016

RAL 8019

RAL 8017

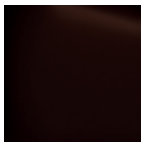

RAL 8077

RAL 9005

RAL 8003

GOLD

SILVER

TITAN

SATIN

RAL 7016

RAL 9001

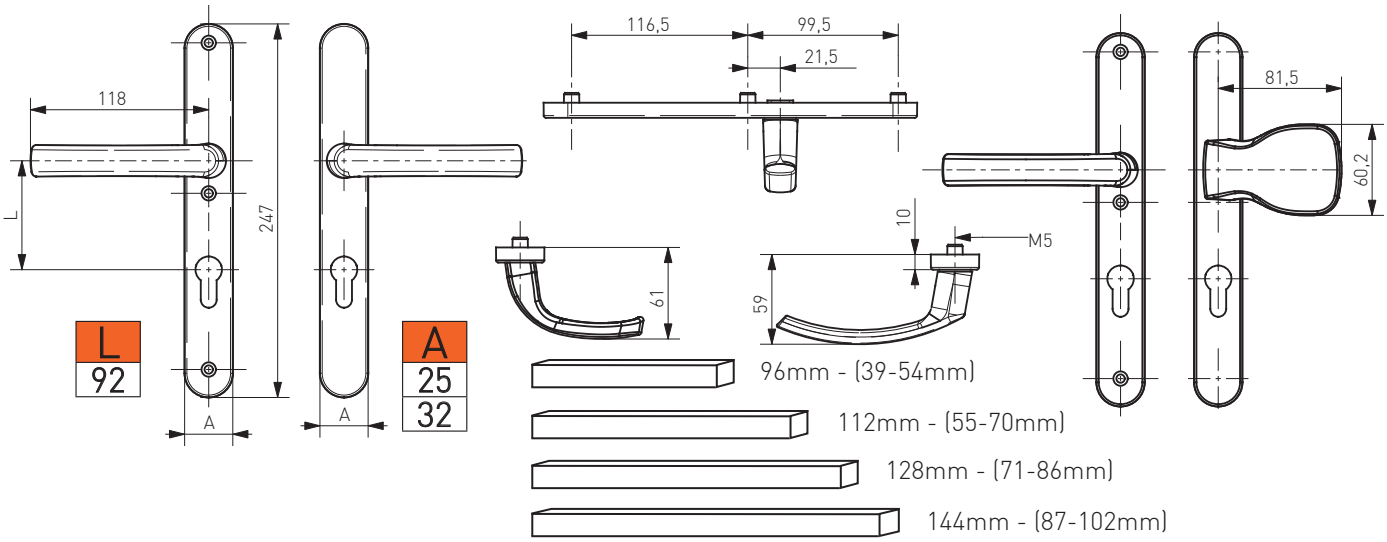

Klamka drzwiowa Saturn II

Klamka drzwiowa
Дверная ручка
Door handle

-N⁰: 007.SILVER.32.92

1/0,8kg 1

-N⁰: 013.SILVER.32.92

1/0,8kg 1

RAL 9016

RAL 8019

RAL 8017

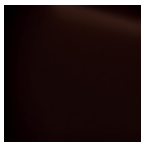

RAL 8077

RAL 9005

RAL 8003

GOLD

SILVER

TITAN

SATIN

RAL 7016

RAL 9001

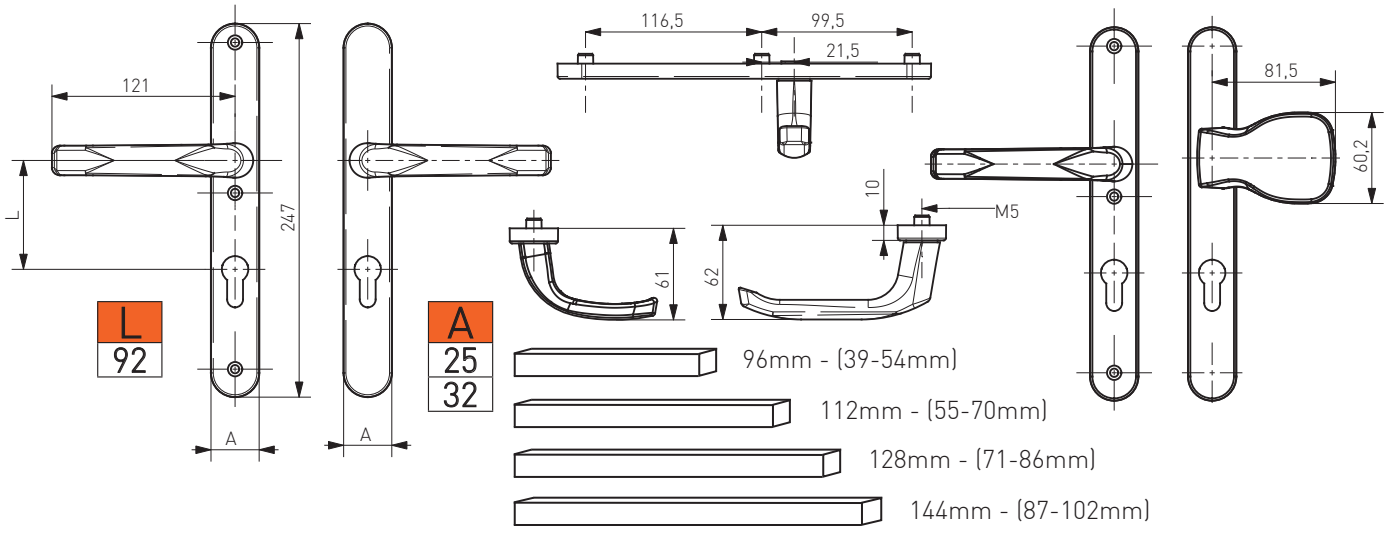

Pochwyt-pochwyt

Pochwyt-pochwyt
Ухват-ухват
Pull handle-pull handle

-N⁰: 021.SILVER.32.92

1/0,6kg 1

-N⁰: 023.SILVER.32.92

1/0,7kg 1

RAL 9016

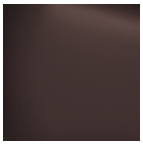

RAL 8019

RAL 8017

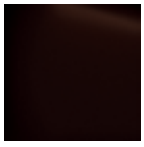

RAL 8077

RAL 9005

RAL 8003

GOLD

SILVER

TITAN

SATIN

RAL 7016

RAL 9001

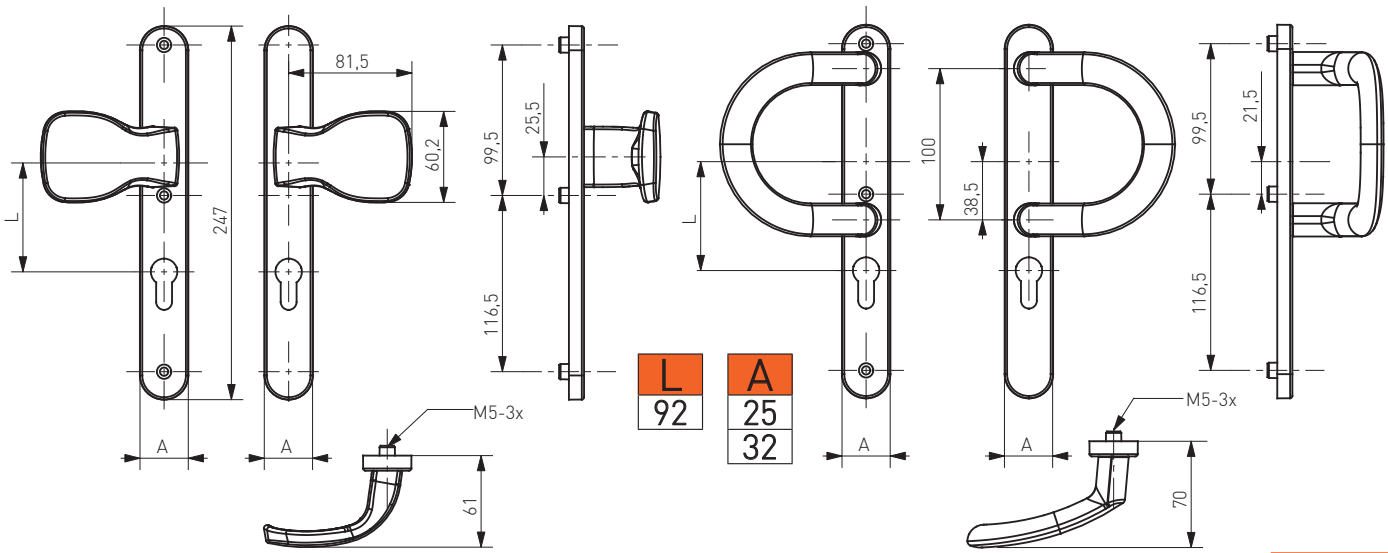

Klamka drzwiowa Merkury

Klamka drzwiowa
Дверная ручка
Door handle

RAL 9016 | RAL 8019 | RAL 8017 | RAL 8077 | RAL 9005 | RAL 8003

GOLD | SILVER | TITAN | SATIN | RAL 7016 | RAL 9001

-Nº: 119.SILVER.00.00

1/0,7kg 1

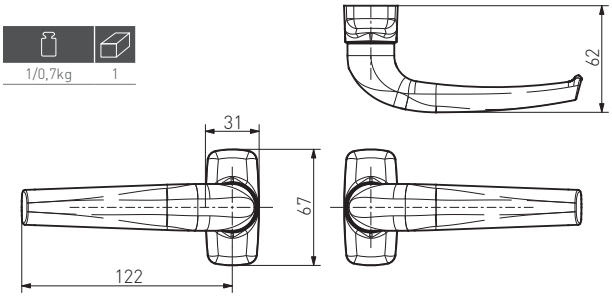

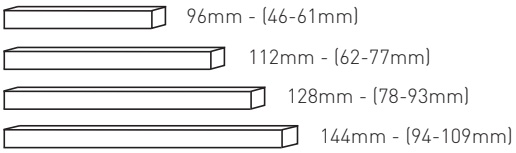

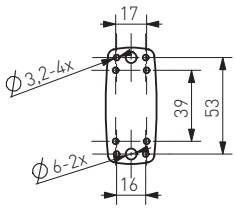

Klamko-pochwyt Merkury

Klamko-pochwyt
Ручка-ухват
Door handle-pull handle

RAL 9016 | RAL 8019 | RAL 8017 | RAL 8077 | RAL 9005 | RAL 8003

GOLD | SILVER | TITAN | SATIN | RAL 7016 | RAL 9001

-Nº: 120.SILVER.00.00

1/0,7kg 1

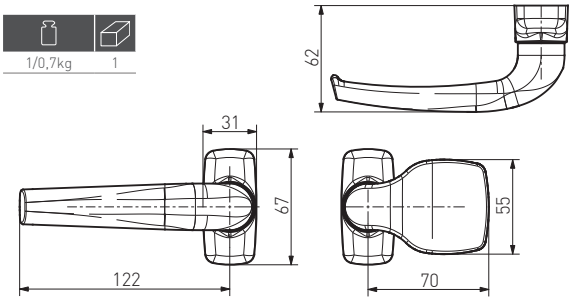

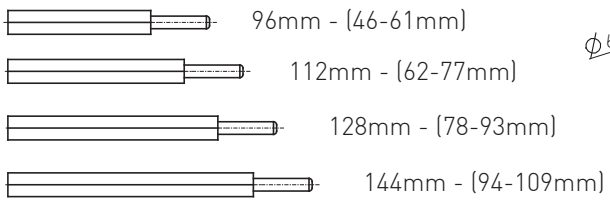

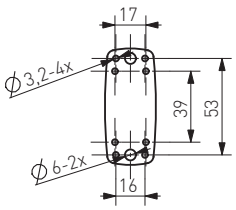

Pochwyt-pochwyt Merkury

Pochwyt-pochwyt
Ухват-ухват
Pull handle-pull handle

RAL 9016 | RAL 8019 | RAL 8017 | RAL 8077 | RAL 9005 | RAL 8003

GOLD | SILVER | TITAN | SATIN | RAL 7016 | RAL 9001

-N⁰: 120.SILVER.00.01

1/0,7kg | 1

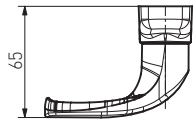

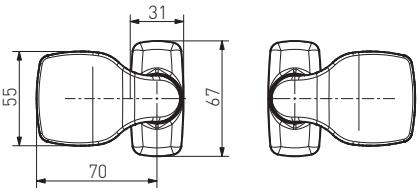

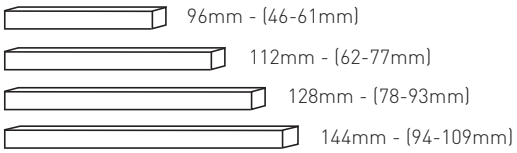

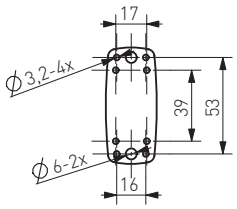

Szyld Merkury

Szyld Merkury
Накладка под цилиндр Merkury
Door rosette Merkury

RAL 9016 | RAL 8019 | RAL 8017 | RAL 8077 | RAL 9005 | RAL 8003

GOLD | SILVER | TITAN | SATIN | RAL 7016 | RAL 9001

-N⁰: 152.SILVER.00.00

40/1,2kg | 40

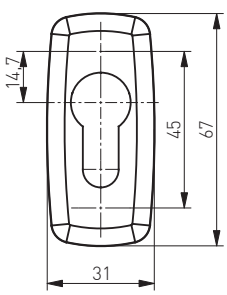

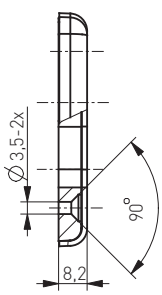

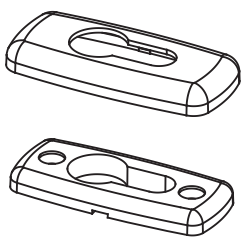

Szyld owalny

Szyld owalny
Накладка под цилиндр овальная
Oval rosette

-N⁰: 151.SILVER.00.00

RAL 9016

RAL 8019

RAL 8017

RAL 8077

RAL 9005

RAL 8003

GOLD

SILVER

TITAN

SATIN

RAL 7016

RAL 9001

INOX

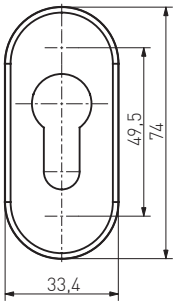

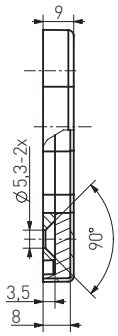

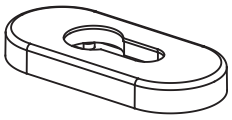

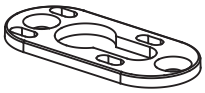

Szyld prostokątny

Szyld prostokątny
Накладка под цилиндр прямоугольная
Rectangular rosette

-N⁰: 150.SILVER.00.00

RAL 9016

RAL 8019

RAL 8017

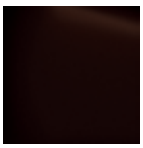
RAL 8077

RAL 9005

RAL 8003

GOLD

SILVER

TITAN

SATIN

RAL 7016

RAL 9001

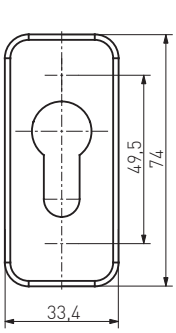

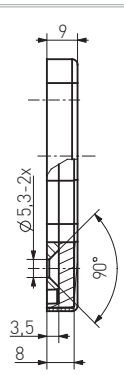

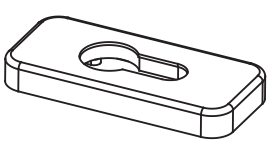

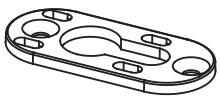

Zatrzask balkonowy

Zatrzask balkonowy
Балконная защелка
Balcony latch

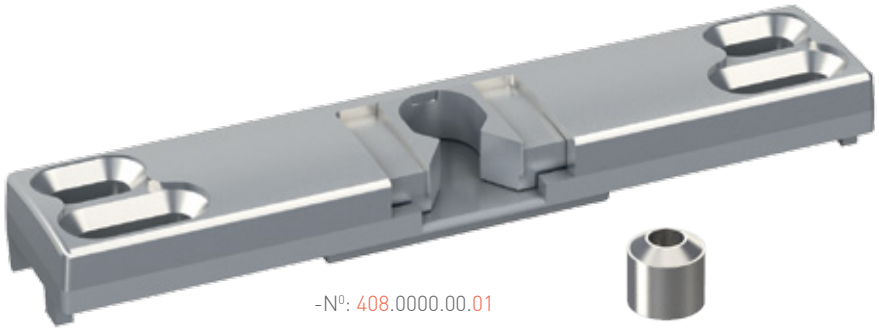

-N⁰: 408.0000.00.01

-N⁰: 408.0000.00.ZA

-№	PROFILE			
408.0000.00.02	ALUPLAST WITAL	50/2,4kg	50	18 000 (890 kg)
408.0000.00.01	VEKA BRÜGMANN	50/2,4kg	50	18 000 (890 kg)
408.0000.00.03	GEALAN DECCO	50/2,4kg	50	18 000 (890 kg)
408.0000.00.05	REHAU SCHÜCO	50/2,4kg	50	18 000 (890 kg)
408.0000.00.04	KBE	50/2,4kg	50	18 000 (890 kg)
408.0000.00.06	SALAMANDER REHAU GENEO	50/2,4kg	50	18 000 (890 kg)
408.0000.00.07	INOUTIC DECEUNINCK	50/2,4kg	50	18 000 (890 kg)

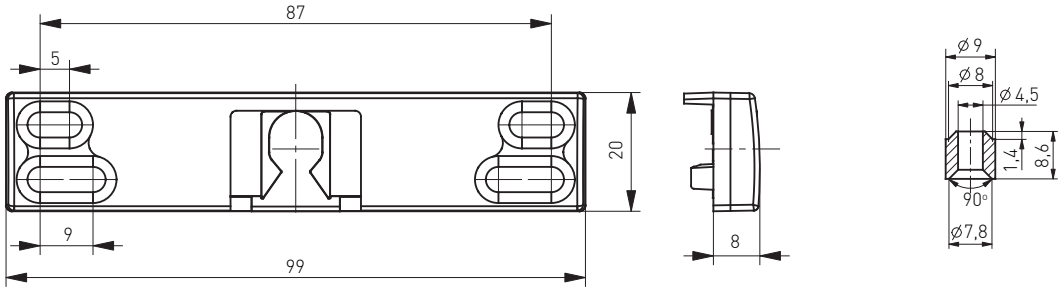

Zatrzask balkonowy do słupka ruchomego

Zatrzask balkonowy do słupka ruchomego
Балконная защелка с гладким фальцем
Balcony latch for movable post

50/1,8kg	50	18 000 (670 kg)

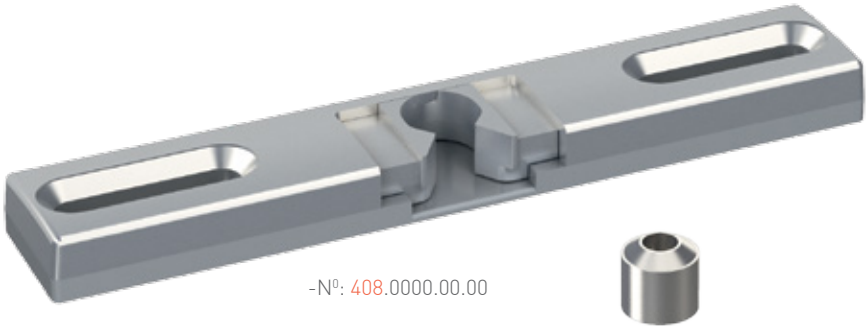

-N⁰: 408.0000.00.00

-N⁰: 408.0000.00.ZA

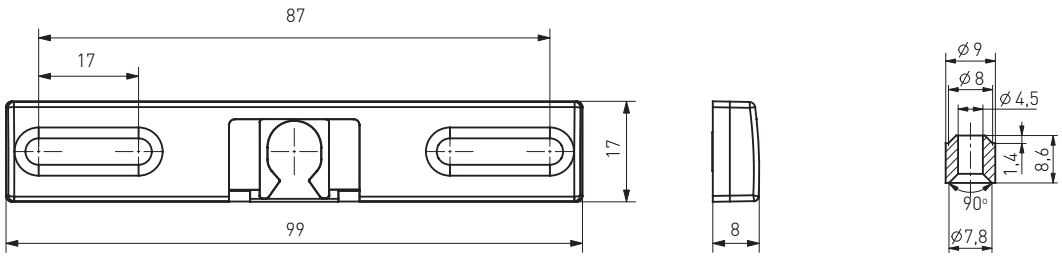

Pochwyt balkonowy aluminiowy “DE LUXE”

Pochwyt balkonowy aluminiowy “DE LUXE”
Ручка балконная металлическая “DE LUXE”
Aluminium balcony pull handle “DE LUXE”

-N⁰: 115.SILVER.00.01

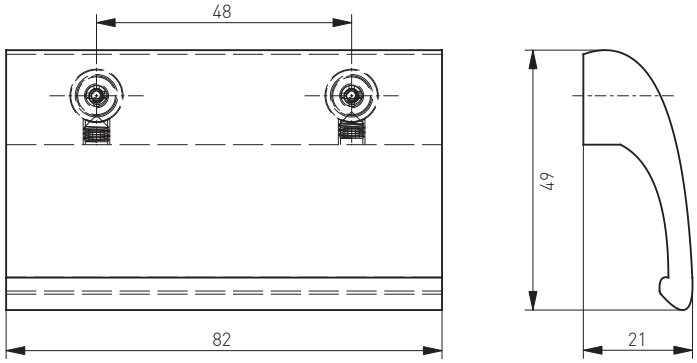

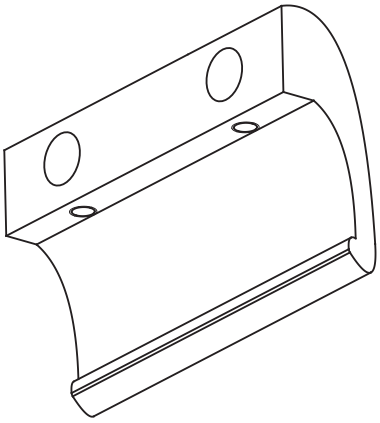

Szablon DE LUXE

Szablon DE LUXE
Шаблон для ручки DE LUXE
DE LUXE Balcony pull handle template

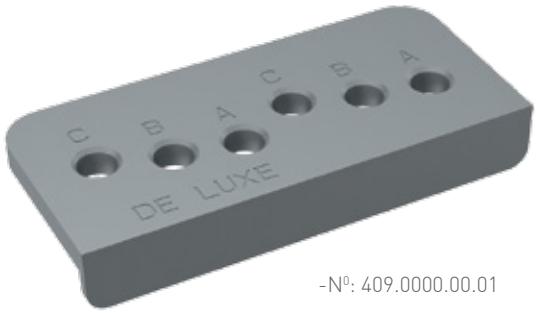

-N⁰: 409.0000.00.01

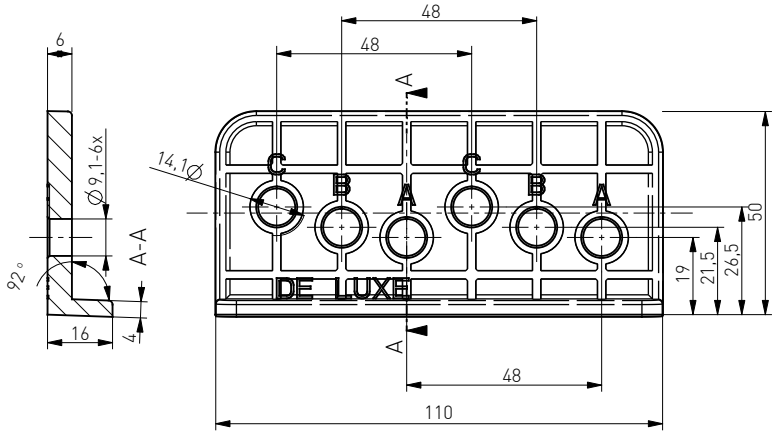

Pochwyt balkonowy aluminiowy z ogranicznikiem

Pochwyt balkonowy aluminiowy z ogranicznikiem
Ручка балконная металлическая с упором
Aluminium balcony pull handle with bar

-N⁰: 115.SILVER.00.02

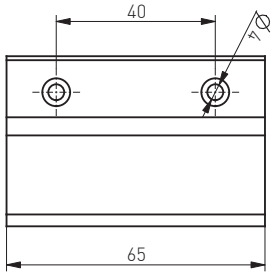

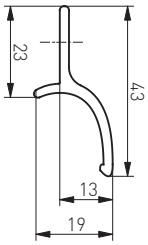

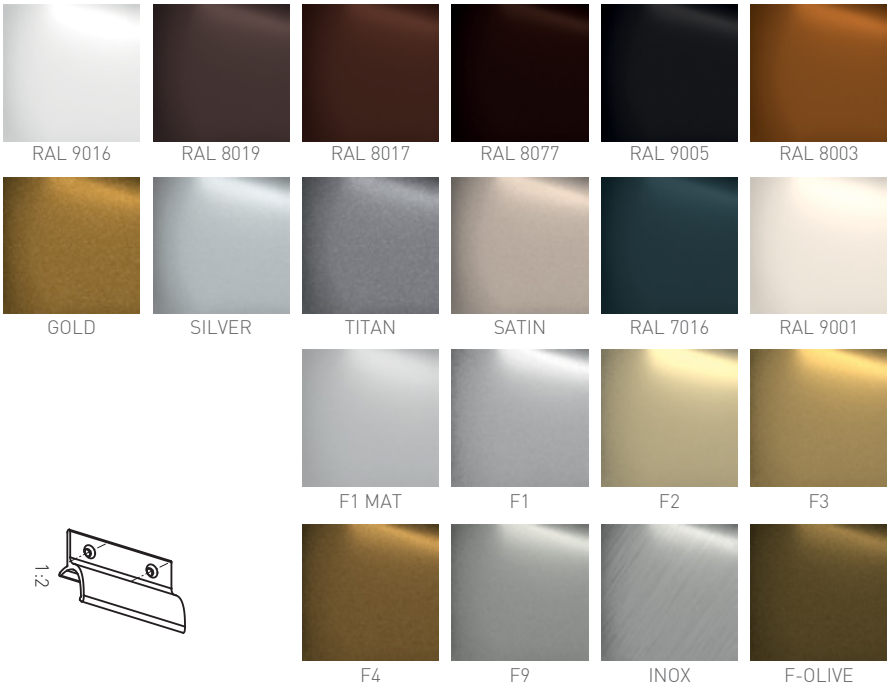

Pochwyt balkonowy aluminiowy bez ogranicznika

Pochwyt balkonowy aluminiowy bez ogranicznika
Ручка балконная металлическая без упора
Aluminium balcony pull handle

-N⁰: 115.SILVER.00.03

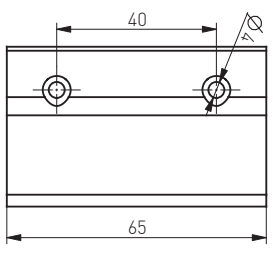

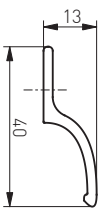

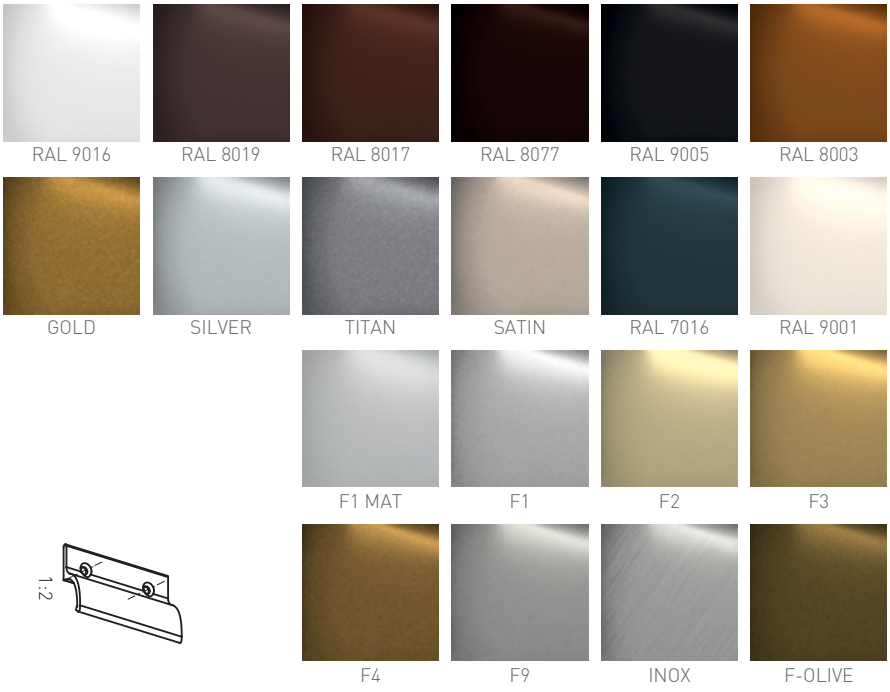

Pochwyt balkonowy przyszybowy

Pochwyt balkonowy aluminiowy z ogranicznikiem
Металлическая балконная ручка
Glazing balcony pull handle

-N⁰: 115.SILVER.00.04

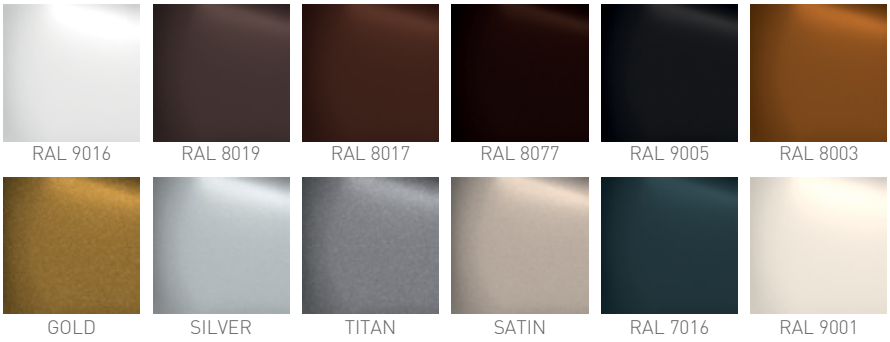

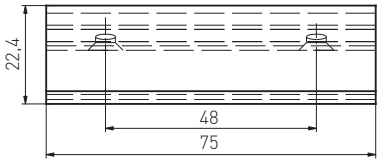

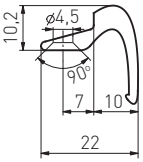

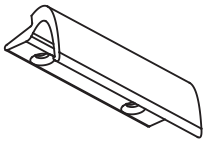

Pochwyt balkonowy tworzywowy

Pochwyt balkonowy tworzywowy
Ручка балконная пластмассовая
Balcony pull handle

-N⁰: 115.9016.00.00

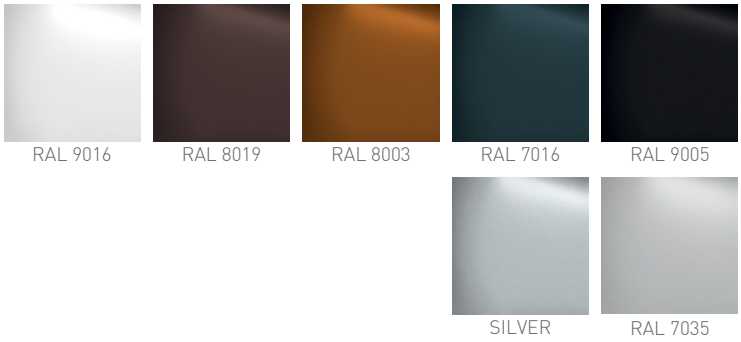

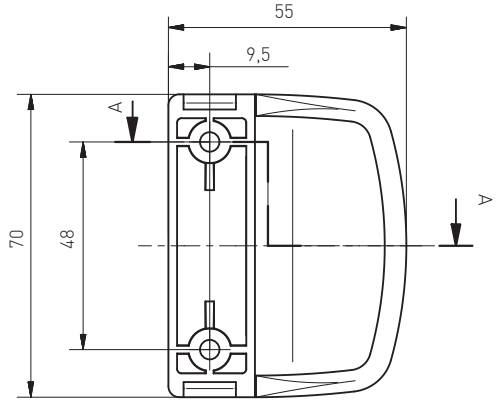

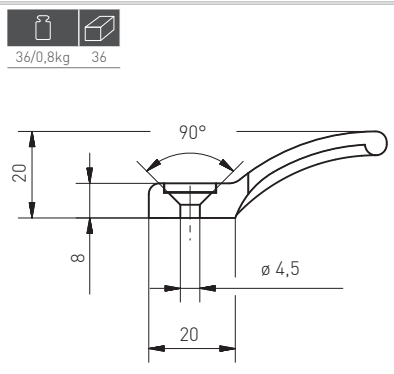

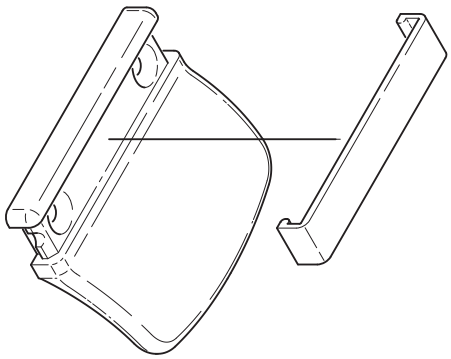

Rygiel

Rygiel
Шпингалет
Door latch

-Nº: 802.9016.25.00

RAL 9016

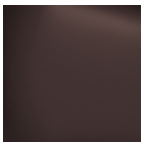

RAL 8019

RAL 9006 MAT

RAL 7016

RAL 9005 MAT

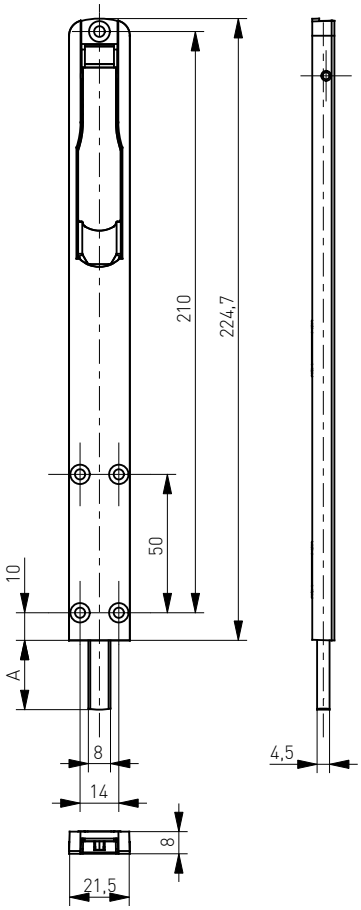

A
25
35

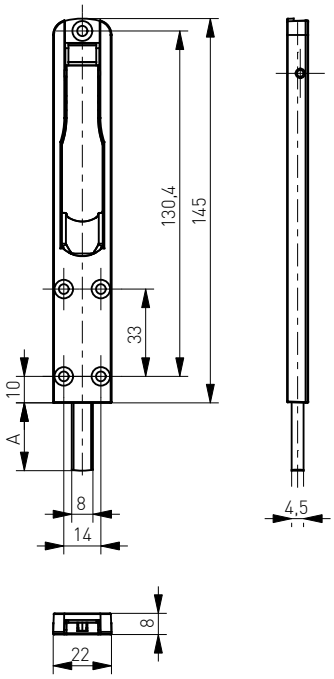

-Nº: 801.9016.35.00

Zaczepy

Zaczepy
Дверные планки
Metal plate catch

Dolny
Нижняя
Bottom

-Nº: 801.0000.00.01

H6
Верхняя 6мм
H6

-Nº: 801.0000.06.03

H10
Верхняя 10мм
H10

-Nº: 801.0000.10.02

Tuleja
Втулка
Metal Bush

-Nº: 801.0000.00.00

Wkładka bębenkowa

-№			FINISHING
412.3030.10.00.M	30-30		
412.3035.10.00.M	30-35		
412.3040.10.00.M	30-40		
412.3045.10.00.M	30-45		
412.3050.10.00.M	30-50		
412.3055.10.00.M	30-55		
412.3535.10.00.M	35-35		
412.3540.10.00.M	35-40		
412.3545.10.00.M	35-45		
412.3550.10.00.M	35-50		
412.3555.10.00.M	35-55		
412.3560.10.00.M	35-60	36	NIKIEL SZCZOTKOWANY ЦАРАПАННЫЙ НИКЕЛЬ BRUSHED NICKEL
412.3565.10.00.M	35-65		
412.4040.10.00.M	40-40		
412.4045.10.00.M	40-45		
412.4050.10.00.M	40-50		
412.4055.10.00.M	40-55		
412.4060.10.00.M	40-60		
412.4545.10.00.M	45-45		
412.4550.10.00.M	45-50		
412.4555.10.00.M	45-55		
412.4560.10.00.M	45-60		
412.5050.10.00.M	50-50		
412.6060.10.00.M	60-60		

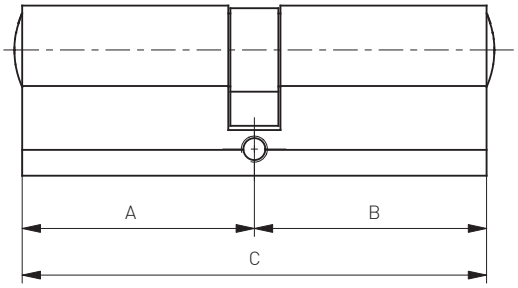

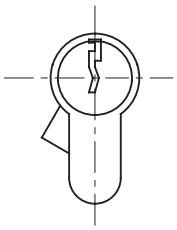

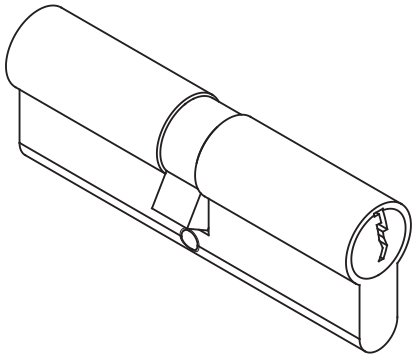

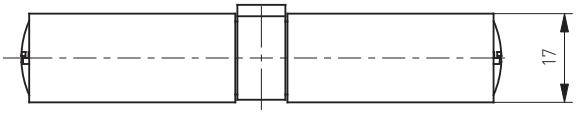

PL

DZIAŁ SPRZEDAŻY

zamowienia@medos.pl
Tel. +48 56 691 20 62
Tel/Fax +48 56 691 20 63
Tel/Fax +48 56 691 20 57
Fax +48 56 691 20 50

MARKETING

Andrzej Lewoń
Tel. +48 56 691 20 59
Kom. +48 513 193 938
andrzej@medos.pl

Jakub Sokołowski
Tel. +48 56 691 20 58
Kom. +48 505 079 162
kuba@medos.pl

Tomasz Poniatowski
Tel. +48 56 691 20 64
Kom. +48 508 186 242
tomek@medos.pl

Przemysław Lasowski
Tel. +48 56 691 20 75
Kom. +48 601 277 142
przemek@medos.pl

ENG ES

Łukasz Napieralski
Tel. +48 56 691 20 56
Mob. +48 515 248 576
Fax +48 56 691 20 50
lukasz@medos.pl

ENG

Adam Szulc
Tel. +48 56 691 30 97
Mob. +48 609 318 148
Fax +48 56 691 20 50
as@medos.pl

RU HU

Mariusz Miszkurka
Tel. +48 56 691 20 70
Mob. +48 502 718 288
Fax +48 56 691 20 61
mariusz.m@medos.pl
mariuszm@yandex.ru

Medos

Marian Buławka, Ewa Buławka
SPÓŁKA JAWNA
86-200 Chełmno,ul.Magazynowa 3
POLAND

NIP: 875-10-02-162
REGON: 870568014

medos@medos.pl
www.medos.pl

tel.: +48 (56) 691 20 57-59
tel/fax: +48 (56) 691 20 63
fax: +48 (56) 691 20 50